媒介金具

INTERCONNECTION JOINTS,CAPS

Joint for origin

J106　差込式メス×差込式メス

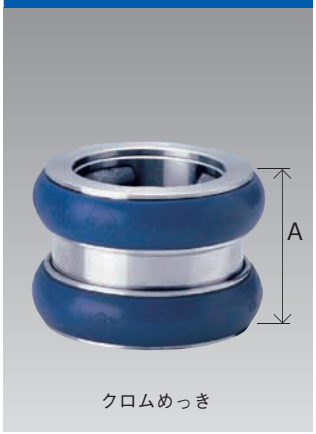

サイズ	A	質量(kg)	型式番号	コード
65	77	2.5	品評接第5~47号	JJM652M652C

Joint for origin

J107　差込式オス×差込式オス

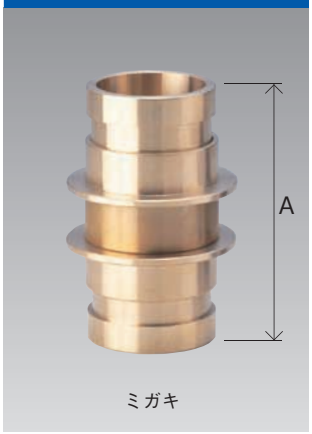

サイズ	A	質量(kg)	コード
65	136	1.6	JM651M651B

Joint for origin

J114　差込式メス×消防ネジオス(小)(軽合金)

	サイズ	A	質量(kg)	形式番号	コード
★	65×50	75	0.5	品評接第27~1号	JJM652N501SAL

Joint for origin

J112　差込式メス×差込式オス(小)(軽合金)

	サイズ	A	質量(kg)	型式番号	コード
★	65×50	98	0.7	品評接第7~17号	JJM652M501A

Relay Joint for origin

J109　差込式メス×消防ネジメス

サイズ	A	質量(kg)	コード
65×65	68	1.9	JN652M652B

Flange Joint

JF1　差込式オス・メスキャップ付き

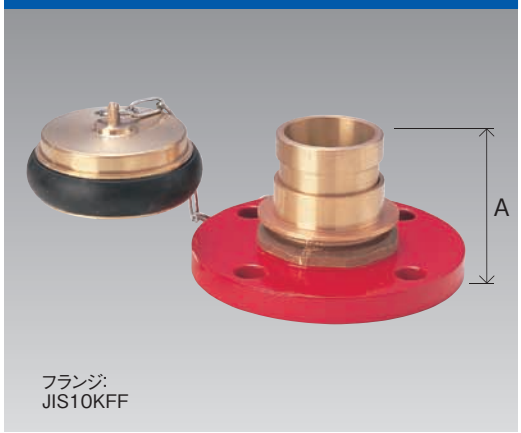

	サイズ	A	質量(kg)	コード
	40	65	2.7	JF40J401
	50	76	3.1	JF50J501
★	65	92	5.0	JF65J651

Flange Joint

JF2　差込式メス・オスキャップ付き

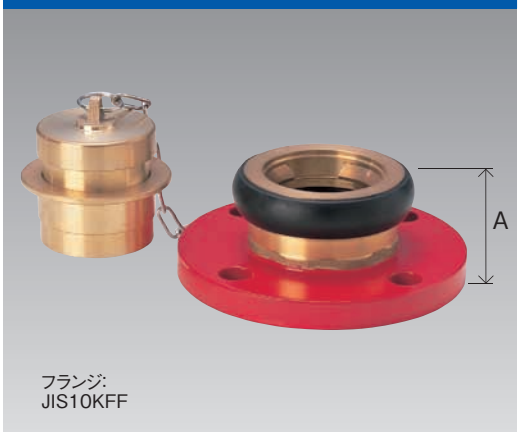

	サイズ	A	質量(kg)	コード
★	65	68	5.0	JF65J652

Joint For Origin

J200　管用テーパーネジ(ガス)オス×差込式オス

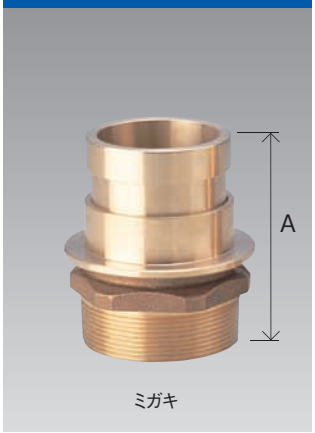

	サイズ	A	質量(kg)	コード	型番
★	40	77	0.5	JG401M401B	J20040B
★	50	87	0.7	JG501M501B	J20050B
★	65	98	1.1	JG651M651B	J20065B

Joint For Origin

J201　管用テーパーネジ(ガス)メス×差込式オス

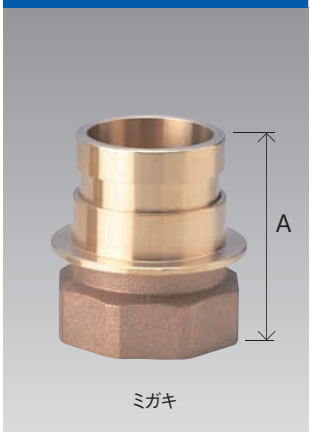

	サイズ	A	質量(kg)	コード	型番
★	40	75	0.5	JG402M401B	J20140B
★	50	86	0.9	JG502M501B	J20150B
★	65	95	1.1	JG652M651B	J20165B

Joint For Origin

J202　管用テーパーネジ(ガス)オス×差込式メス

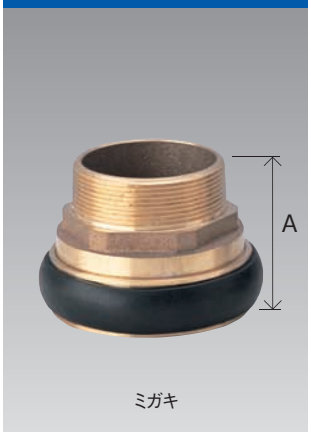

	サイズ	A	質量(kg)	コード	型番
★	40	64	0.5	JG401M402B	J20240B
★	50	79	1.0	JG501M502B	J20250B
★	65	75	1.4	JG651M652B	J20265B

Joint For Origin

J203　管用テーパーネジ(ガス)メス×差込式メス

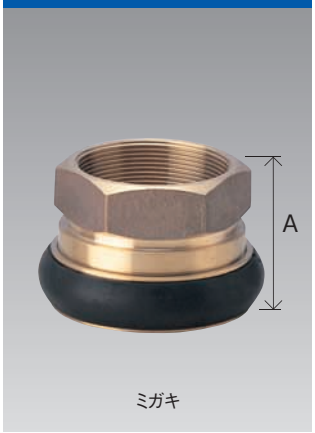

	サイズ	A	質量(kg)	コード	型番
★	40	68	0.7	JG402M402B	J20340B
★	50	78	1.2	JG502M502B	J20350B
★	65	83	1.5	JG652M652B	J20365B

※寸法・仕様等は、予告なく変更することがあります。　★標準在庫品を示します。