格納品	認定評価型式番号:認評栓第26～12号［識別番号:IS1-PR01］		
消火栓	30×90°	起動スイッチ付	1ケ
ノズル	30	可変噴霧	1本
ホース	30×30m	保形	1本
ホース収納装置			1組
放水口	65×90°		1ケ
（裏配管）	65×180°		1ケ
使用圧力：1.0MPa（締切圧）	圧力損失値：0.15MPa（帝）		

※お願い　起動スイッチに表示灯がついていませんので
位置表示灯が点滅する様にして下さい。
消火栓配管接続は40Aとなります。

注）本体前面は壁仕上面より前に出さないで下さい。

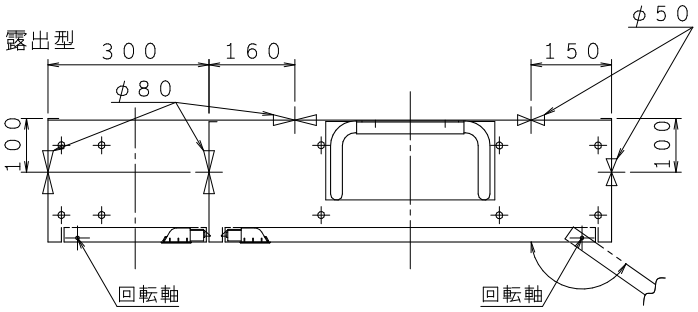

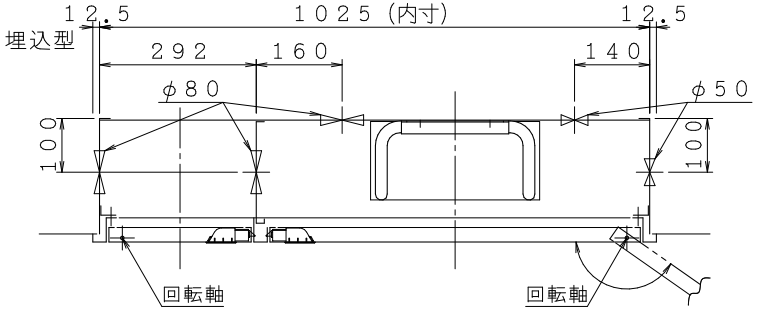

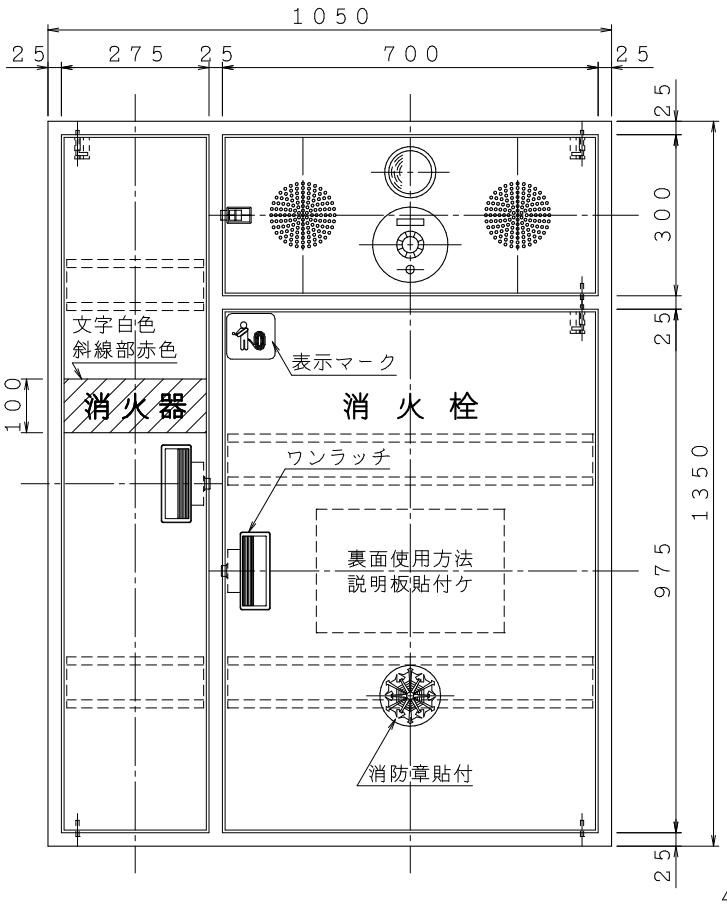

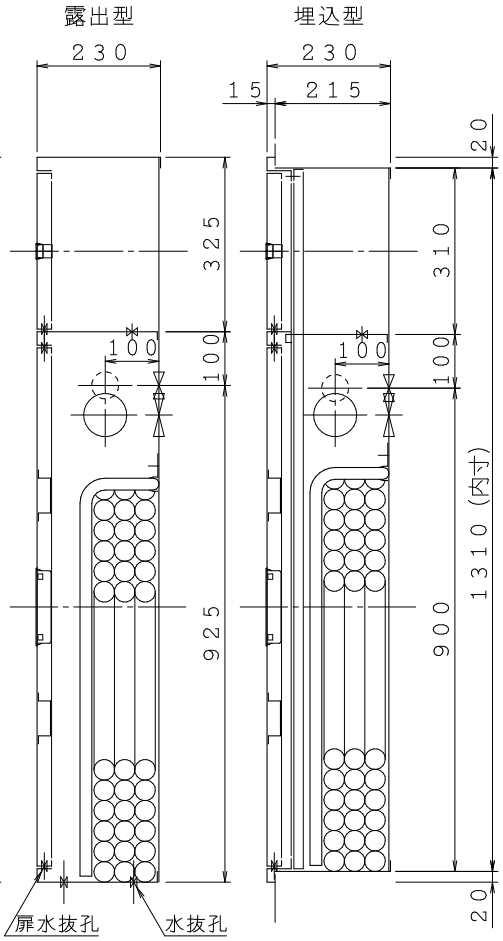

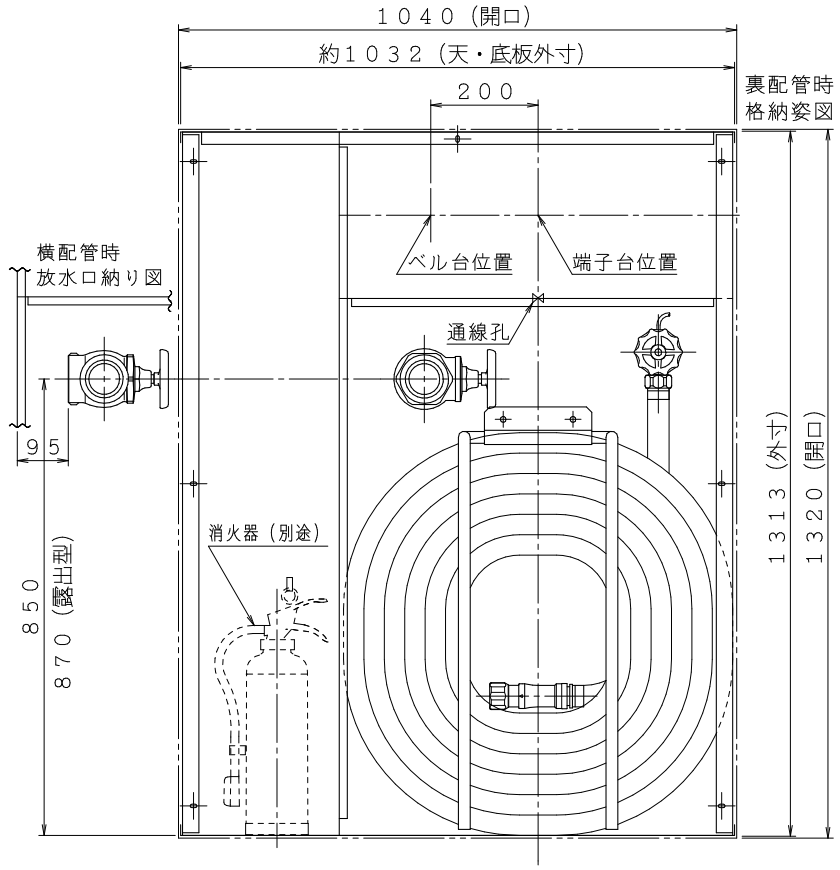

注）横配管時、側板と放水口の面間は図中記入寸法をお守り下さい。

材料　t1.6 電気亜鉛めっき鋼板		65→40 A	65↓40 B	40→65 C	40↓65 D	図名	易操作性1号消火栓（併設型PR）	図番	KLWEP1645
仕上　メラミン樹脂塗料焼付仕上げ							消火器ｽﾍﾟｰｽ付	整番	――
標示　カッティングシート	イ	ロ	ハ	注）電気機器別途 ※自火報加工図・取付台は別紙参照		株式会社 立売堀製作所	製図日 2016年4月25日	承認	照査	製図