格納品	認定評価型式番号:認評栓第26～14号［識別番号:IS1-PR208］		
消火栓	３０×９０°	起動スイッチ付	１ケ
自動調整弁	３０	静圧・動圧対応	１ケ
ノズル	３０	可変噴霧	１本
ホース	３０×３０ｍ	保形	１本
ホース収納装置			１組
使用圧力：2.0MPa（締切圧）	圧力損失値：0.26MPa（帝）		

※お願い　起動スイッチに表示灯がついていませんので
位置表示灯が点滅する様にして下さい。
配管接続は４０Ａとなります。

注）本体前面は壁仕上面より前に出さないで下さい。

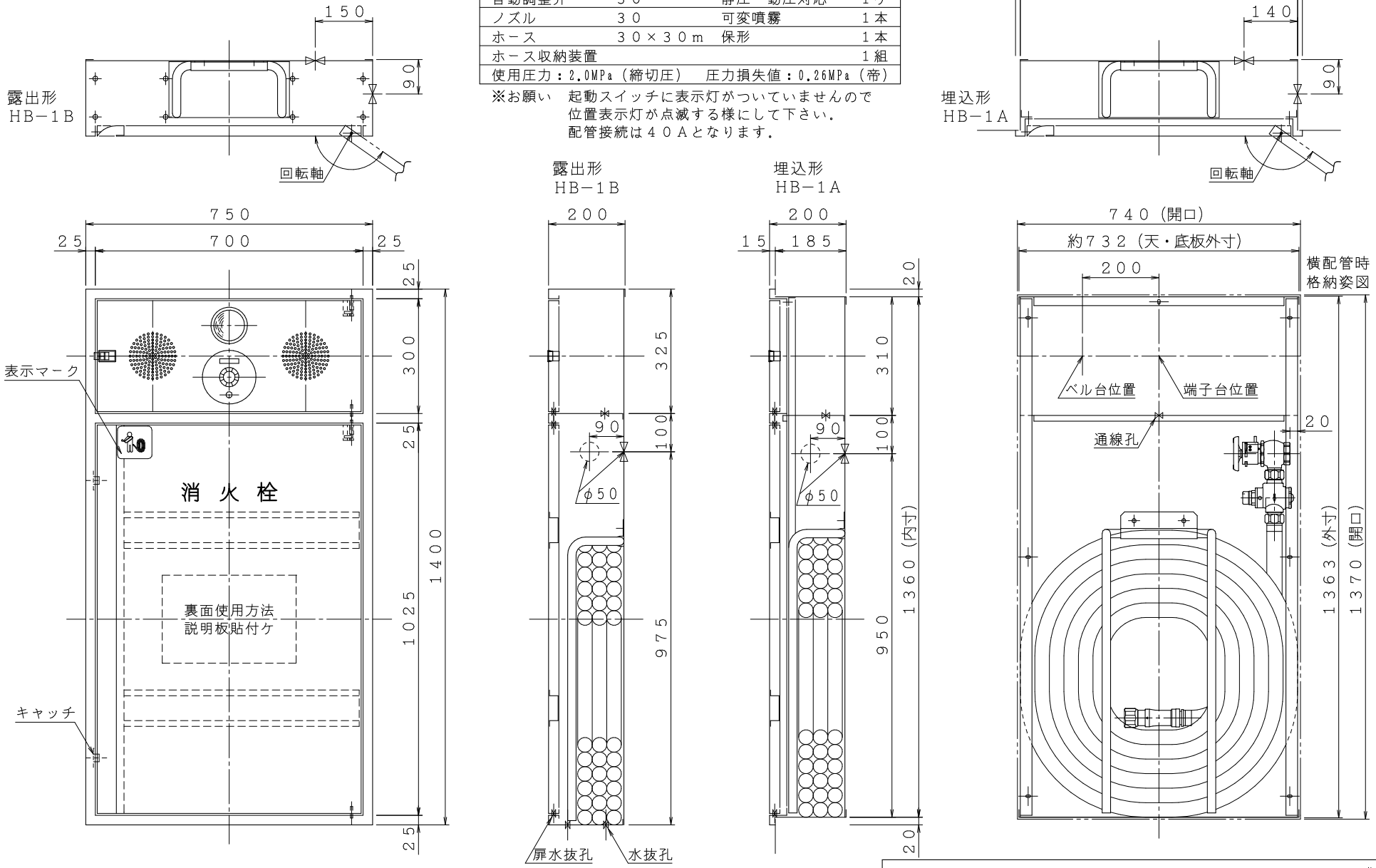

注）横配管時、側板と消火栓の面間は図中記入寸法をお守り下さい。

平成２８年版

材料　ｔ１.６ 電気亜鉛めっき鋼板		A	B	C	D	図名	易操作性１号消火栓箱（単独形PR）	図番　ＫＺＬＳＰ１２６８
仕上　メラミン樹脂塗料焼付仕上げ							自動調整弁付	整番　公共建築工事型
標示　カッティングシート								
	イ	ロ	ハ	注）電気機器別途 ※自火報加工図・取付台は別紙参照		IS 株式会社 立売堀製作所	製図日　２０１６年 １２月１２日	承認　照査　製図