格納品	認定評価型式番号:認評栓第26～17号［識別番号:IS2-PR24］	
消火栓	２５×９０°	１ケ
ノズル	２５×φ８	１本
ホース	２５×２０ｍ　保形	１本
ホース収納装置		１組
放水口	６５×９０°	１ケ
（裏配管）	６５×１８０°	１ケ
	圧力損失値：０．０８ＭＰａ（帝）	

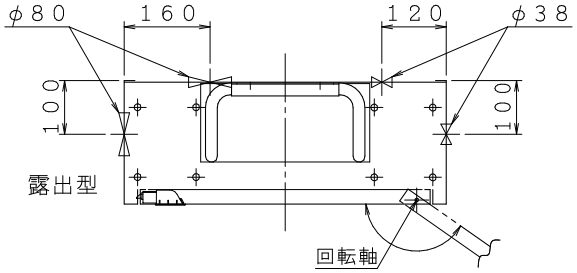

注）本体前面は壁仕上面より前に出さないで下さい。

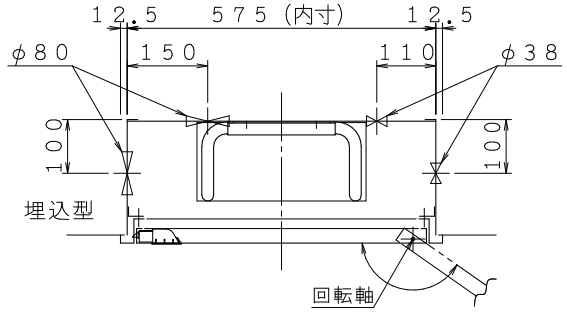

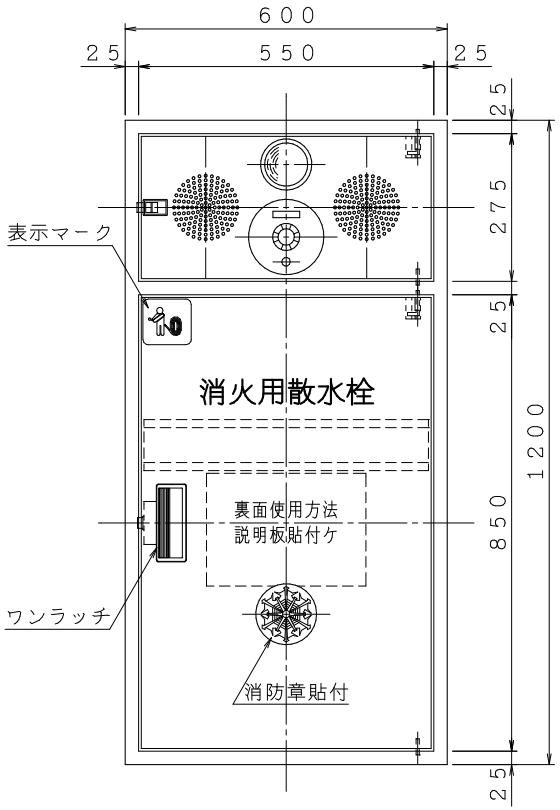

露出型

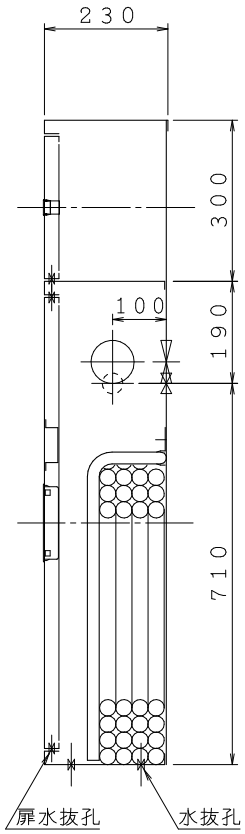

埋込型

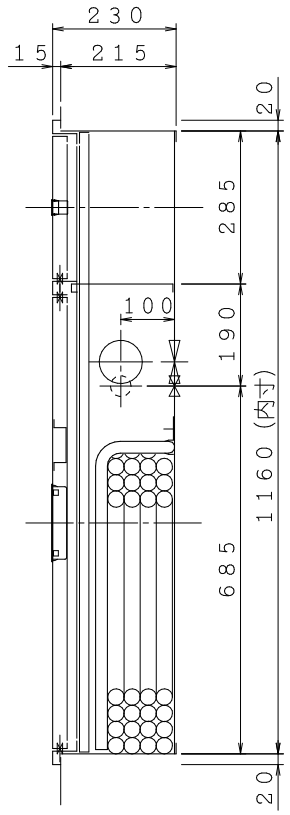

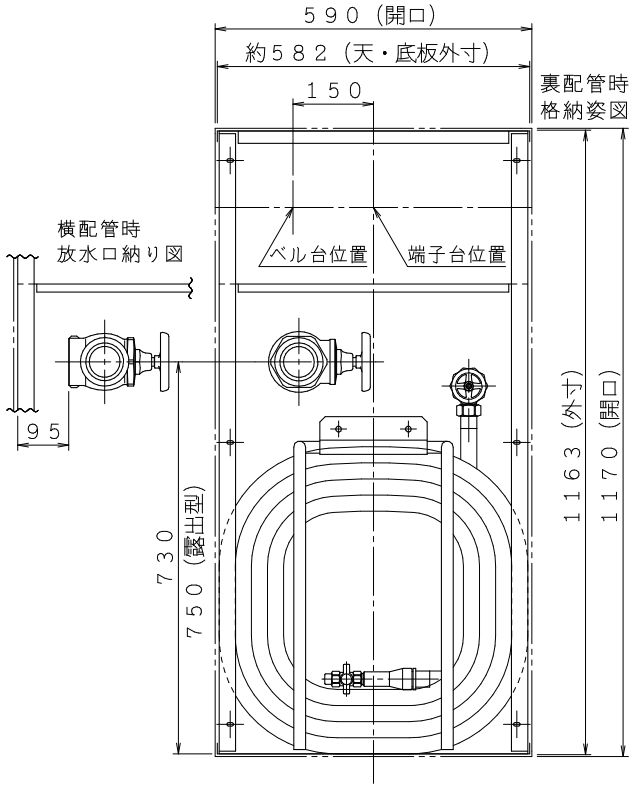

注）横配管時、側板と放水口の面間は図中記入寸法をお守り下さい。

材料　ｔ1.6 電気亜鉛めっき鋼板		65→25 A	65→25 B	25→65 C	25→65 D	図名	補助散水栓（併設型PR）	図番	KAWP1713
仕上　メラミン樹脂塗料焼付仕上げ								整番	――
標示　カッティングシート	イ	ロ	ハ	注）電気機器別途 ※自火報加工図・取付台は別紙参照		株式会社 立売堀製作所		製図日	2016年 12月5日

承認	照査	製図
生田	生田	鳥津