露 出 型

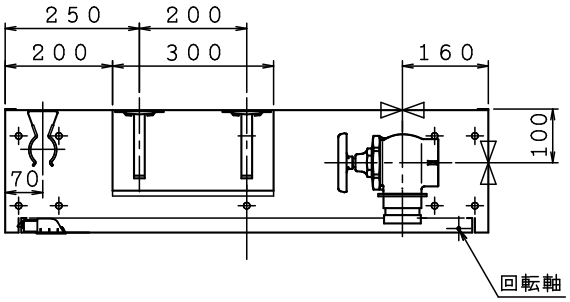

格納品		
放水口	65×90°	2ケ
（裏配管）	65×180°	2ケ
ノズル	65二段可変噴霧　差込式	1本
ホース	65×20m　差込式（使用圧1.3MPa）	2本

注）本体前面は壁仕上面より前に出さないで下さい．

埋 込 型

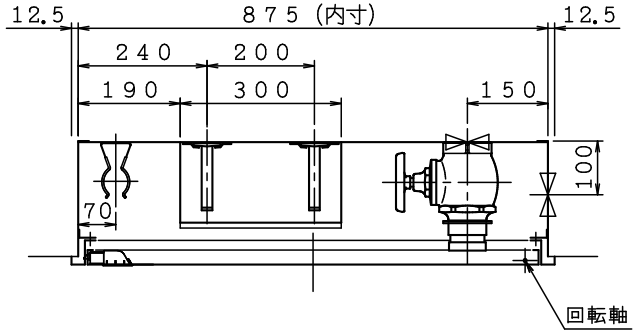

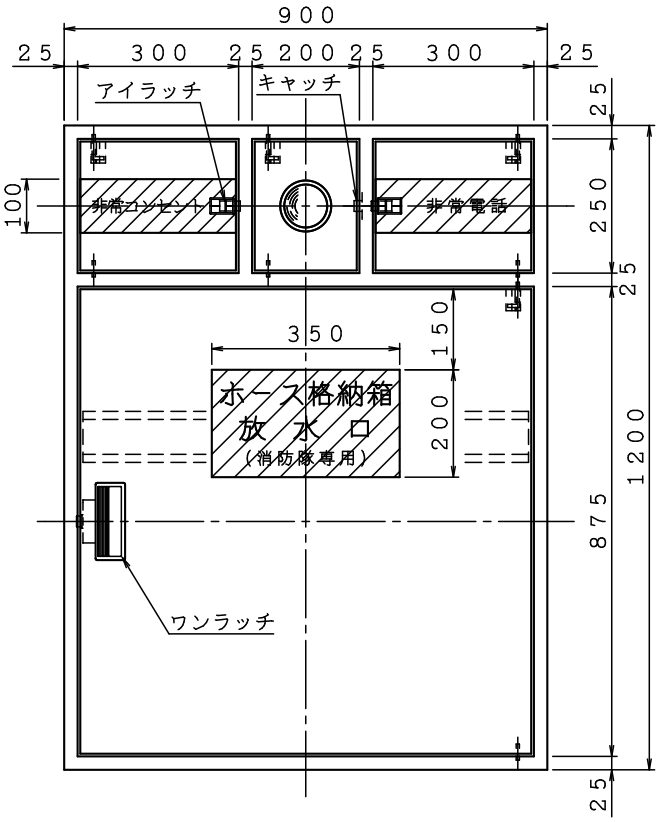

露 出 型

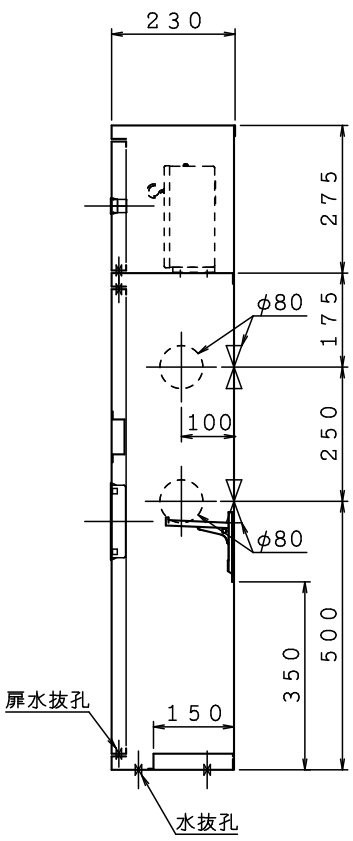

埋 込 型

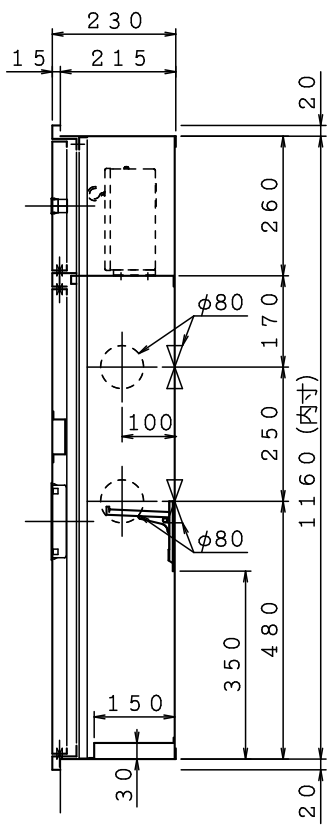

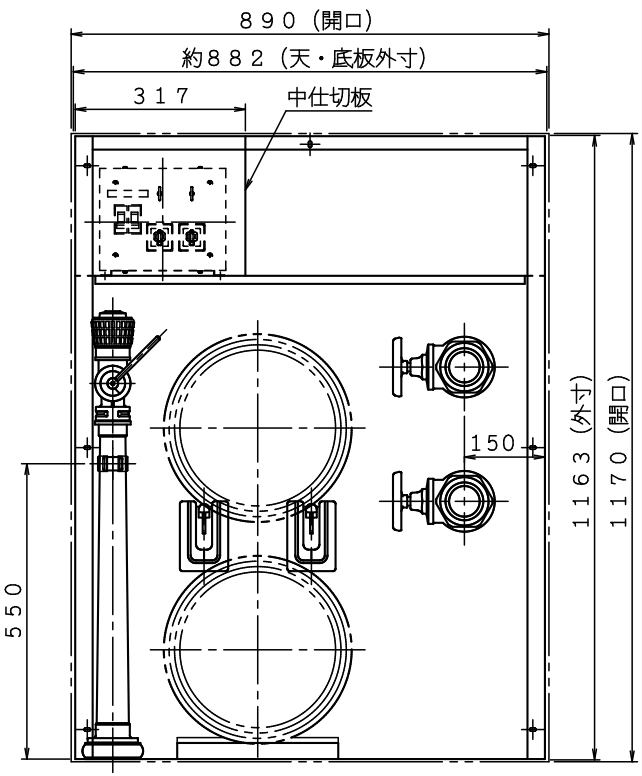

材料	t1.6電気亜鉛めっき鋼板					図名	放水用器具格納箱
仕上	メラミン樹脂焼付塗装		A	B	C	D	
標示	文字白色斜線部赤色						

電気機器等は別途とする．

図番	NOAGS6472
適用	――

株式会社 立売堀製作所

製図日	2018年 8月24日

承認	照査	製図