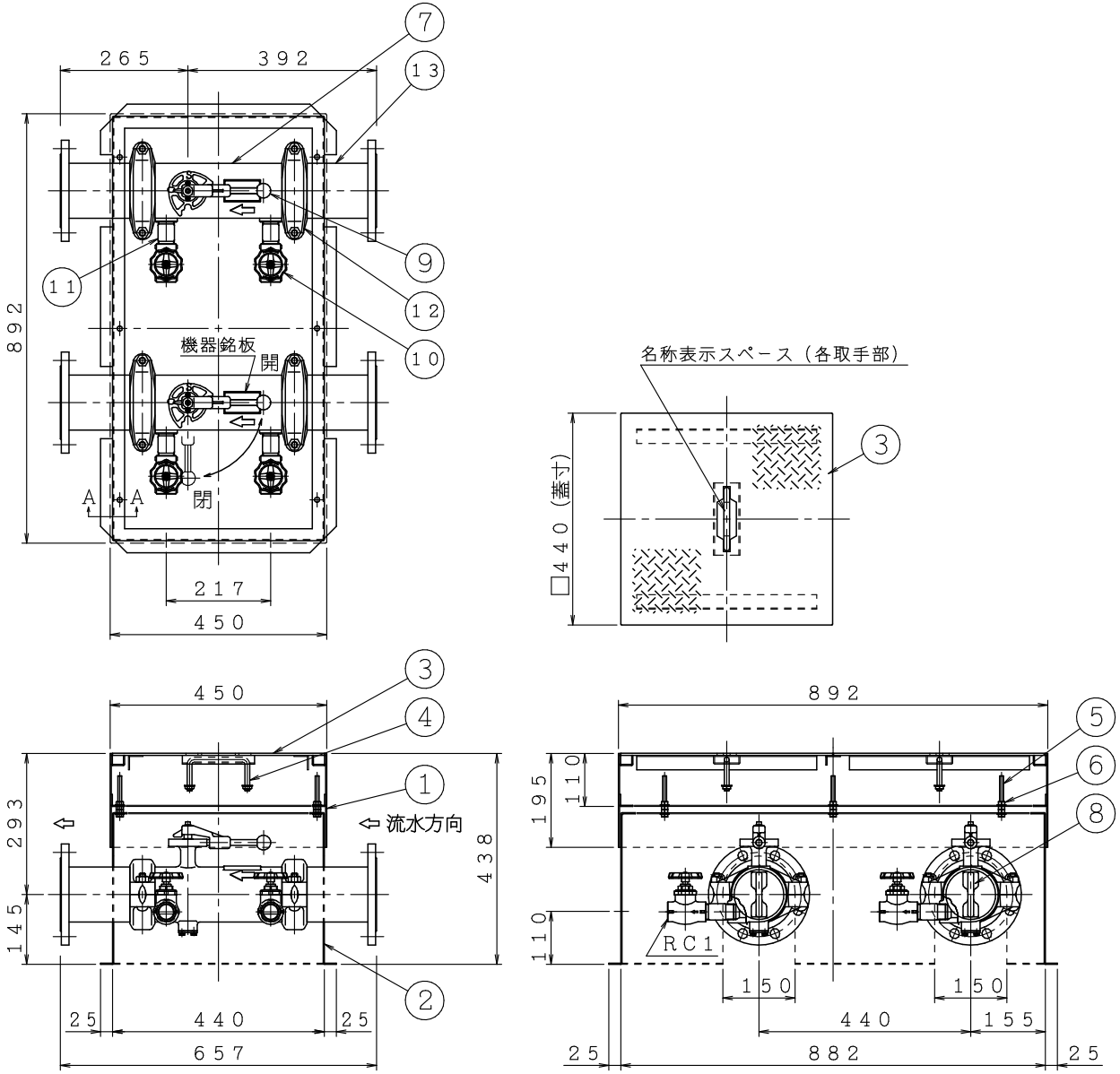

品番	名　　称	材　質	個数	備　　考
1	上部格納箱	SEHC	1	t2.3
2	下部格納箱	SEHC	1	t2.3
3	蓋	SS400	2	t4.5縞鋼板
4	ハンドル	SUS304	2	φ10
5	ボルト	SS400	6	M8×80L
6	ナット	SS400	18	M8
7	逆止弁付バタフライ弁	SCS13	2	100A認定品（VA－062号）
8	弁体	FCD450	1	ｺﾞﾑ被覆
9	仕切弁開閉レバ ー	SUS304	1	弁状態表示「常時開」板付
10	排水弁	CAC406	2	25A認定品（VA－041号）
11	排水管	SUS304	2	排水弁状態表示「常時閉」付
12	ハウジング継手	FCD450	2	100A認定品（PJ－017号）
13	フランジ付接続管	SS/STPG	2	100AJIS10kRF

注）品番８～１３の個数は逆止弁付バタフライ弁１台に付きの個数を表しています。

※格納箱の高さ調整・固定は格納箱内のボルト＆ナットで行って下さい。又、高さ調整に用いるカマシ物（木片・鉄板等）は別途施工側にて考慮をお願いします。

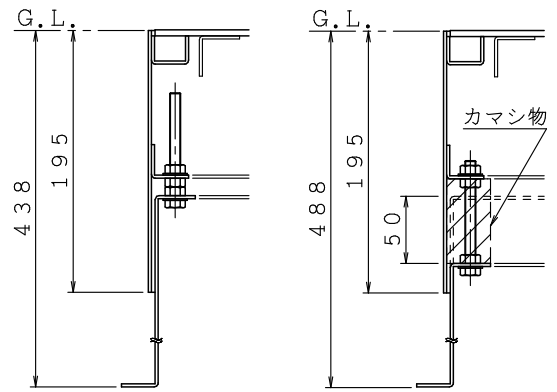

［通常時］　［高さ調整時（最大時）］

Ａ－Ａ断面図

注）配管芯から蓋の上部までの寸法は２９３（上限３４３）を厳守して下さい。

仕　様	仕　上	付属品
逆止弁付バタフライ弁：１００Ａ（１・２次側排水弁付）	逆止弁付バタフライ弁：素地	配管孔カバー：４枚×４セット
最高使用圧力：１.４ＭＰａ	接続管、フランジ、ハウジング継手：溶融亜鉛めっき	ボルト＆ナット：32－M16×70L SS溶融亜鉛
等価管長：３１.０ｍ	排水弁：クロムめっき	相フランジ：100AJIS10k×４枚 溶融亜鉛
格納箱：８９２×４５０×４３８	ユニット格納箱、蓋：黒色塗装仕上（ウレタン樹脂系塗料）	フランジパッキン：100A×４枚

最高使用圧力：１.４ＭＰａ

図名	送水口用パッケージ型バルブ「アイユニット」	図番	ＯＶＵ０５４９
	１００Ａ［１・２次側排水弁付］　二連タイプ	整番	１.４

株式会社 立売堀製作所

製図日　２０１０年１０月１９日

承認	照査	製図
米谷	米谷	柴沼