格納品 認定評価型式番号:認評栓第26～43号 [識別番号:WA2-PR25E210]			
消火栓	２５×９０°	起動スイッチ付	１ケ
自動調整弁	２５	静圧・動圧対応	１ケ
ノズル	２５可変噴霧	アスピレート	１本
ホース	２５×３０ｍ	保形	１本
ホース収納装置			１組
使用圧力：2.0MPa（締切圧）		圧力損失値：0.16MPa（帝）	

※お願い　起動スイッチに表示灯がついていませんので
位置表示灯が点滅する様にして下さい。

露出型

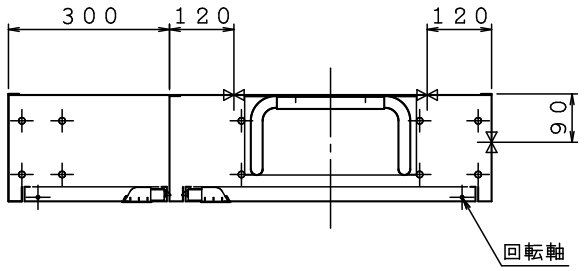

埋込型　注）本体前面は壁仕上面より前に出さないで下さい。

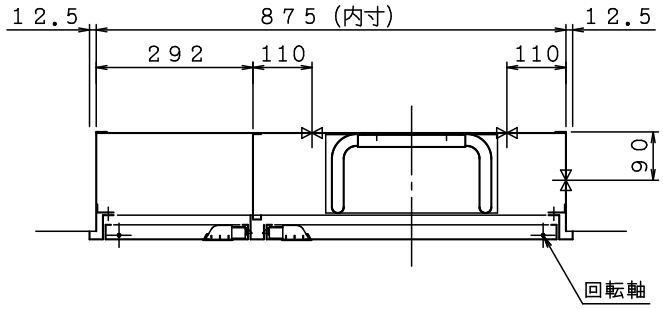

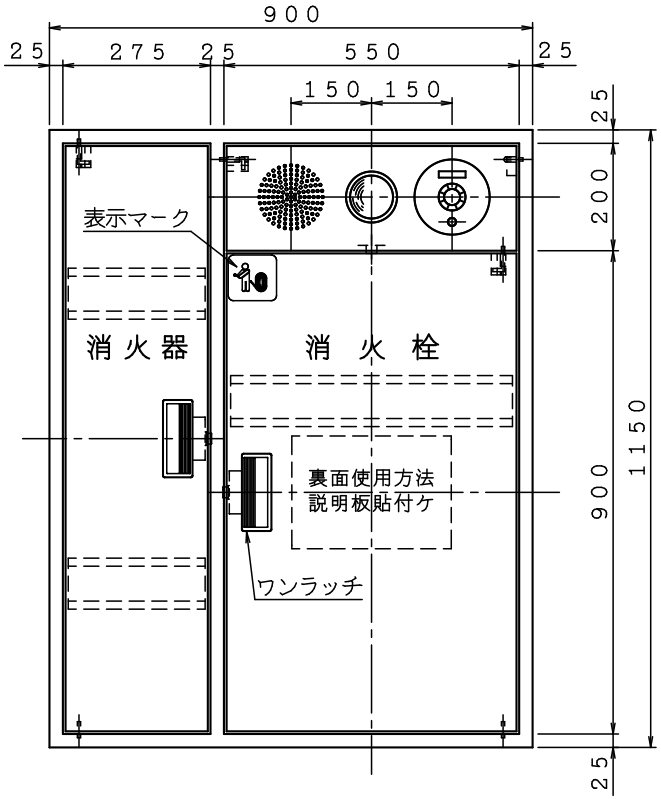

露出型

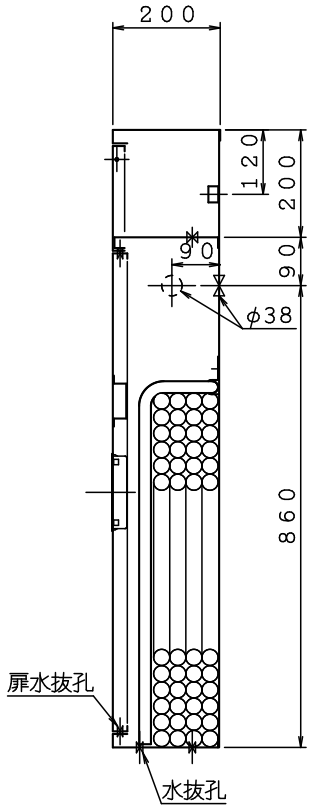

埋込型

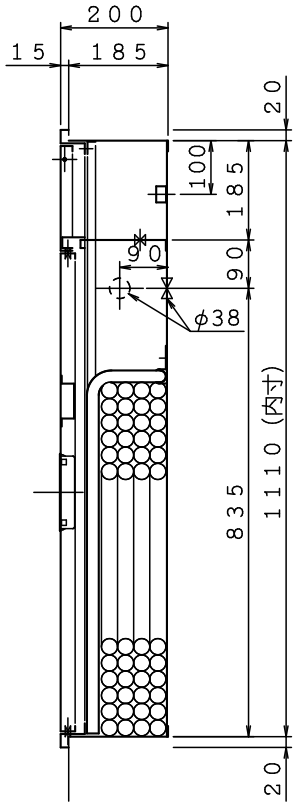

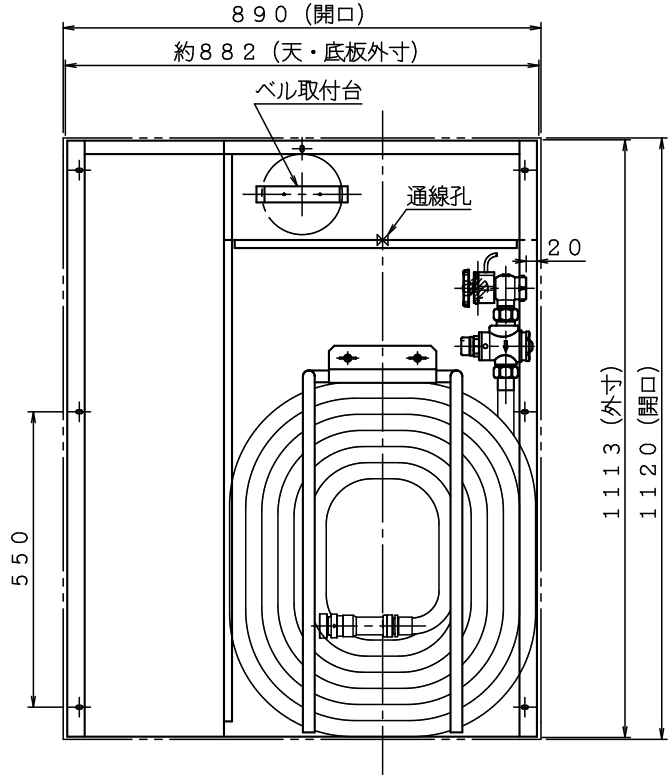

注）横配管時、側板と消火栓の面間は図中記入寸法をお守り下さい。

材料　ｔ１.６電気亜鉛めっき鋼板					図名	広範囲型２号消火栓（単独型ＰＲ） 自動調整弁・消火器スペース付	図番	SOALF−A006
仕上　メラミン樹脂焼付塗装		A	B	C	D		適用	――
標示　カッティングシート	イ	ロ	ハ	電気機器等は別途とする。		株式会社 立売堀製作所	製図日	2019年 12月20日
							承認	照査	製図