格納品		
消火栓	２５×９０°	１ケ
ノズル	２５×φ８	１本
ホース	２５×２０ｍ　保形	１本
ホース収納装置		１組
認定評価型式番号:認評栓第26～17号［識別番号:IS2-PR24］		
圧力損失値：０．０８ＭＰａ（帝）		
放水口	６５×９０°	１ケ
（裏配管）	６５×１８０°	１ケ

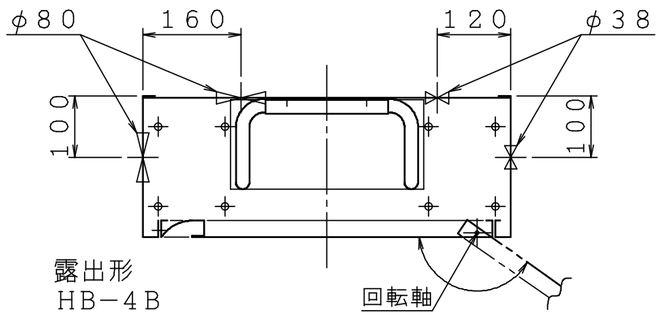

露出形
HB－4B

注）本体前面は壁仕上面より前に出さないで下さい。

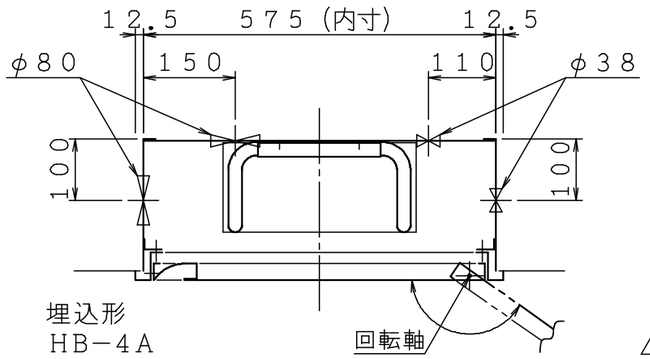

埋込形
HB－4A

表示灯・発信機
取付孔加工図
（万能タイプ）

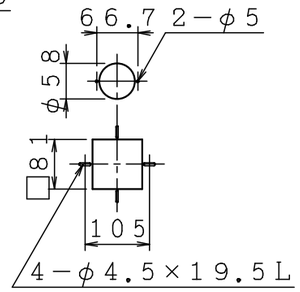

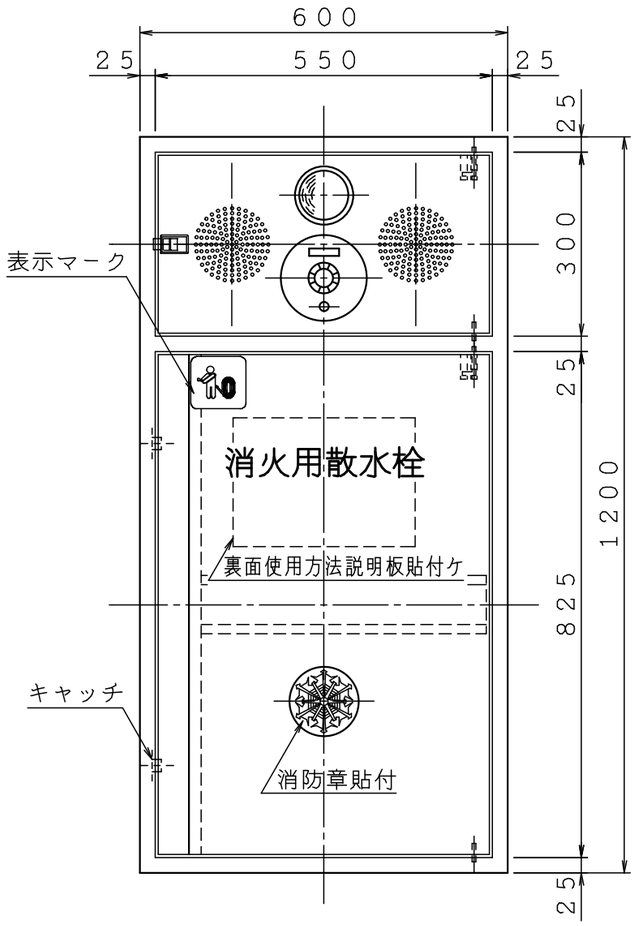

露出形
HB－4B

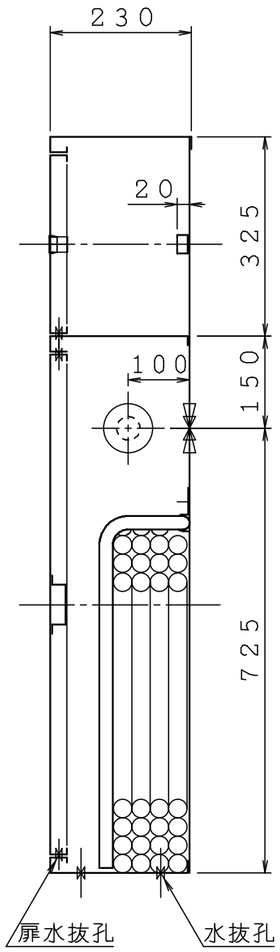

埋込形
HB－4A

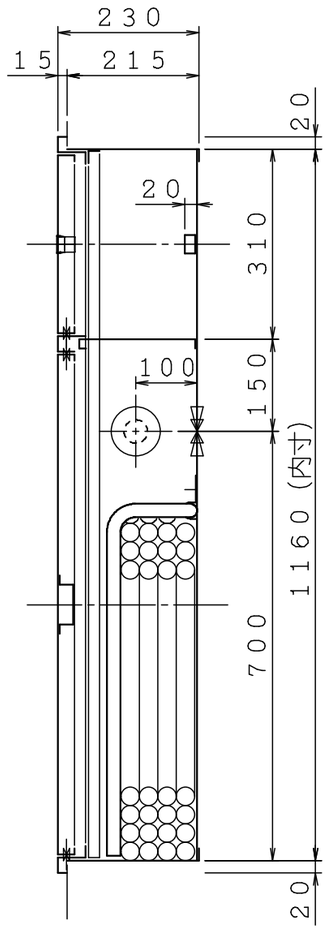

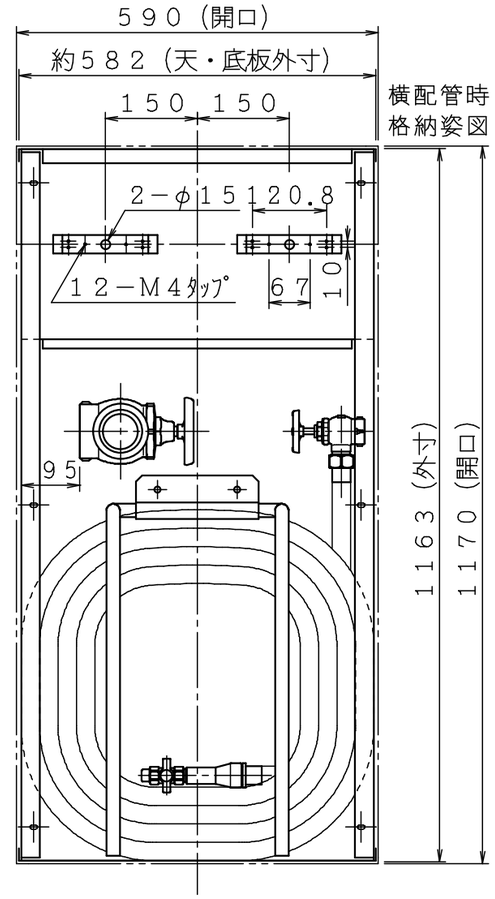

注）横配管時、側板と放水口の面間は図中記入寸法をお守り下さい。

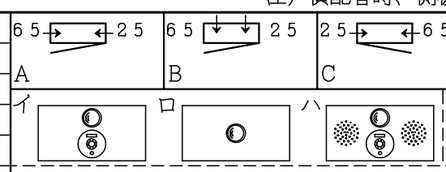

注）電気機器別途

材料　t１.６ 電気亜鉛めっき鋼板	図名	補助散水栓箱（併設形PR）	図番　ＫＺＡＷＰ０３３３
仕上　メラミン樹脂焼付塗装			整番　公共建築工事型
標示　カッティングシート	株式会社 立売堀製作所	製図日　２０２０年１１月２５日	承認　照査　製図

平成３１年版