露出型
ＨＢ－４ＢＳ

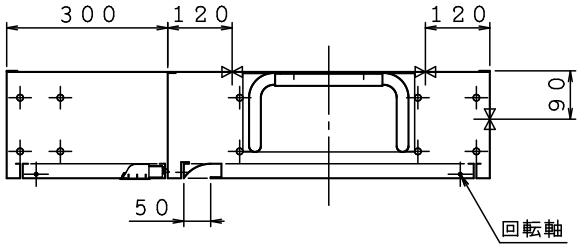

格納品	認定評価型式番号:認評栓第26～17号［識別番号:IS2-PR24］	
消火栓	２５×９０° 起動スイッチ付	１ケ
ノズル	２５×φ８	１本
ホース	２５×２０ｍ 保形	１本
ホース収納装置		１組
	圧力損失値：０.０８ＭＰａ（帝）	

※お願い　起動スイッチに表示灯がついていませんので
位置表示灯が点滅する様にして下さい．

埋込型　　注）本体前面は壁仕上面より前に出さないで下さい．
ＨＢ－４ＡＳ

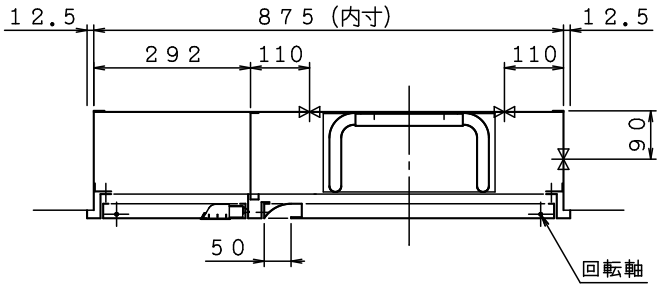

露出型
ＨＢ－４ＢＳ

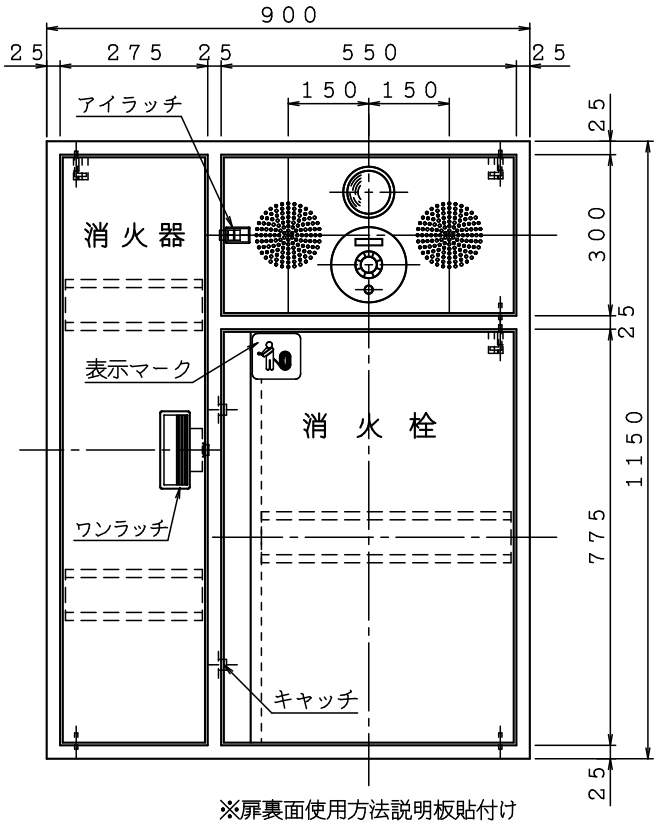

※扉裏面使用方法説明板貼付け

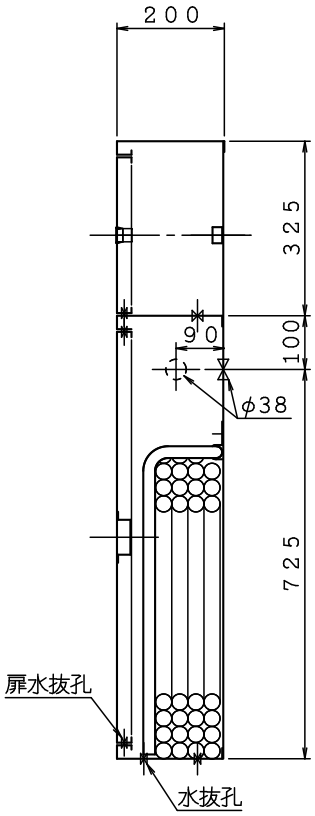

埋込型
ＨＢ－４ＡＳ

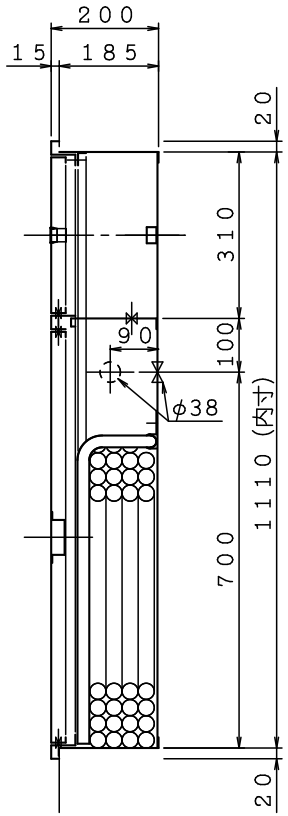

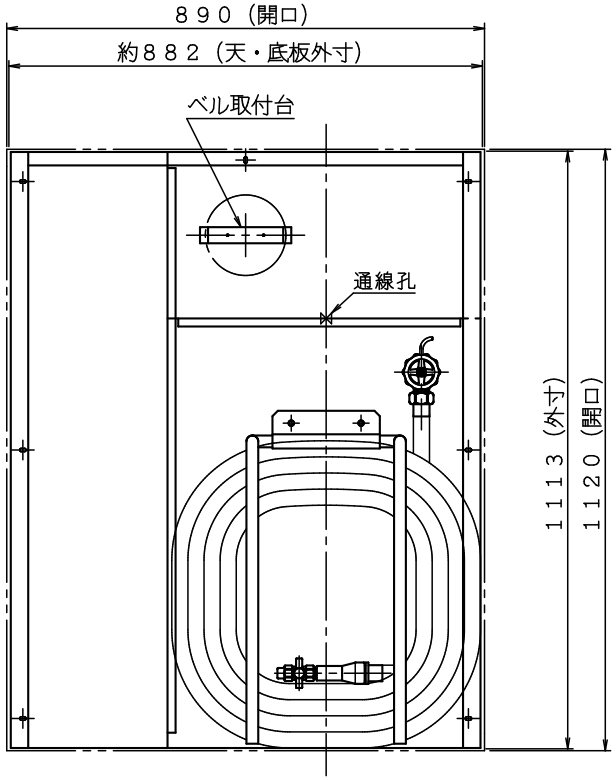

平成３１年版

材料 ｔ１.６電気亜鉛めっき鋼板		A	B	C	D	図名	２号消火栓（単独型ＰＲ）消火器スペース付	図番	ＳＯＤＨＡ－Ａ００６
仕上 メラミン樹脂焼付塗装								適用	公共建築工事
標示 カッティングシート	イ	ロ	ハ	電気機器等は別途とする．		株式会社 立売堀製作所	製図日 ２０１９年１２月１２日	承認	照査	製図