格納品			
消火栓	２５×９０°	起動スイッチ付	１ケ
ノズル	２５可変噴霧	アスピレート	１本
ホース	２５×３０ｍ	保形	１本
ホース収納装置（ＰＲ）			１組
認定評価型式番号:認評栓第26～38号［識別番号:WA2-PR25E01］			
使用圧力：1.0MPa（締切圧）　圧力損失値：0.14MPa（帝）			

露出型

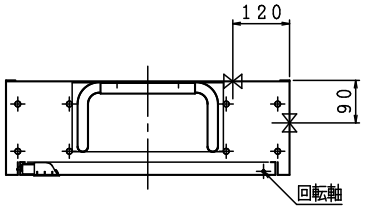

端子・ベル取付台
(H：20)

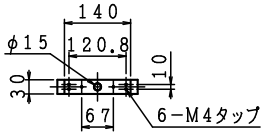

埋込型　注）本体前面は壁仕上面より前に出さないで下さい。

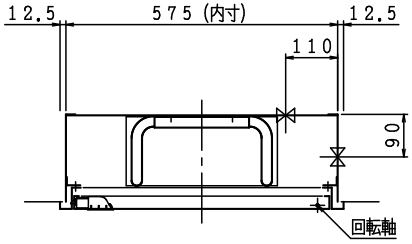

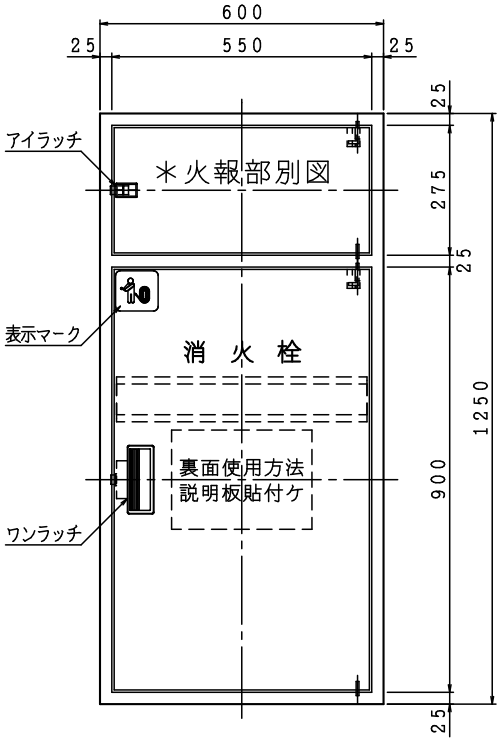

露出型

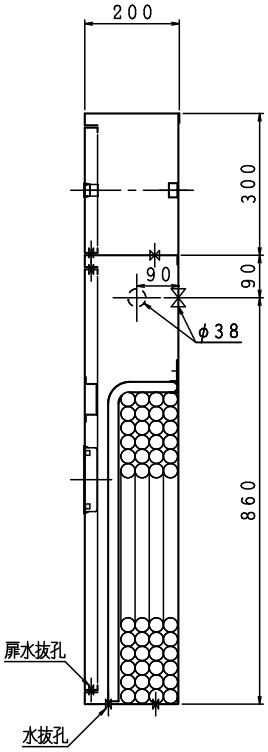

埋込型

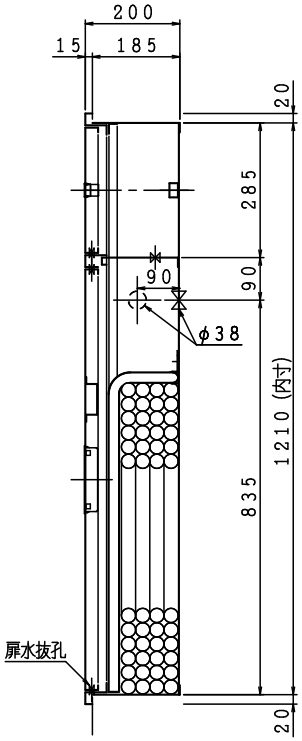

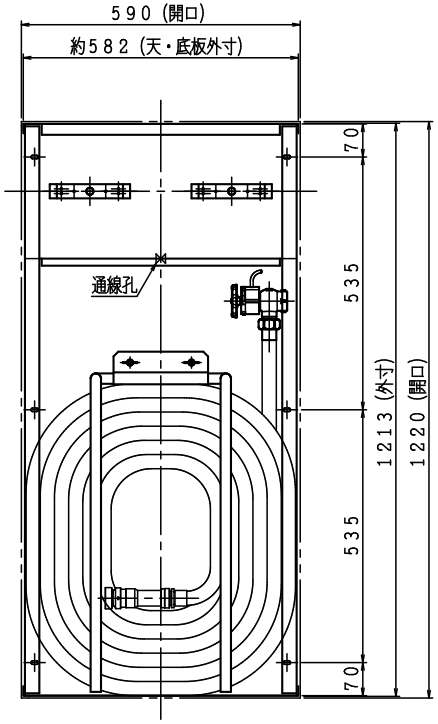

材料　ｔ１.６電気亜鉛めっき鋼板	A	B	C	D	E	F
仕上　メラミン樹脂焼付塗装						
標示　シール文字						

図名	広範囲型２号消火栓（単独型）	図番	SKALAT－B001
		適用	――――
株式会社立売堀製作所	製図日 2026年 3月19日	承認	照査	製図

□能美防災(株)

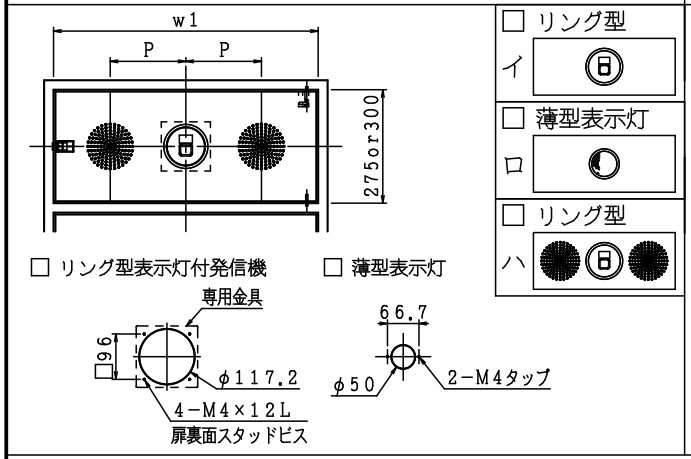

□ニッタン(株)

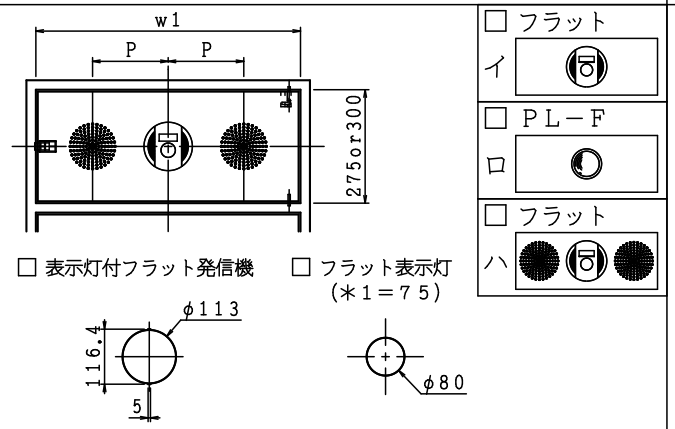

□標準（発信機　表示灯分離）タイプ

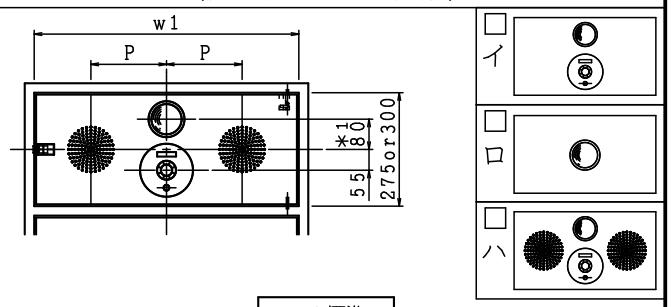

□ホーチキ(株)　注）取付方法が2パターンあります。

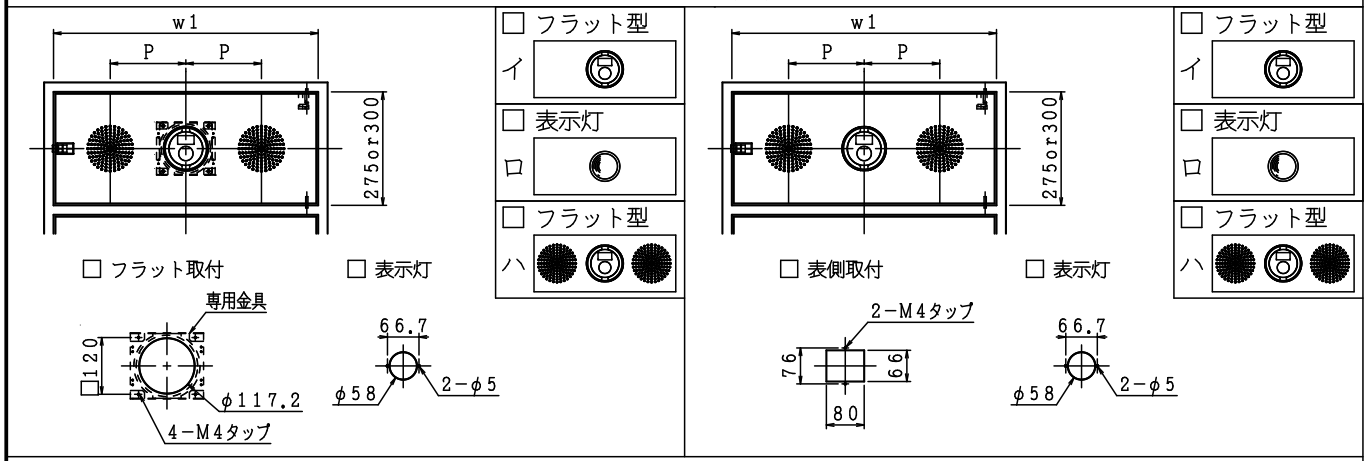

□パナソニック(株)　□日本ドライケミカル(株)　注）取付方法が2パターンあります。

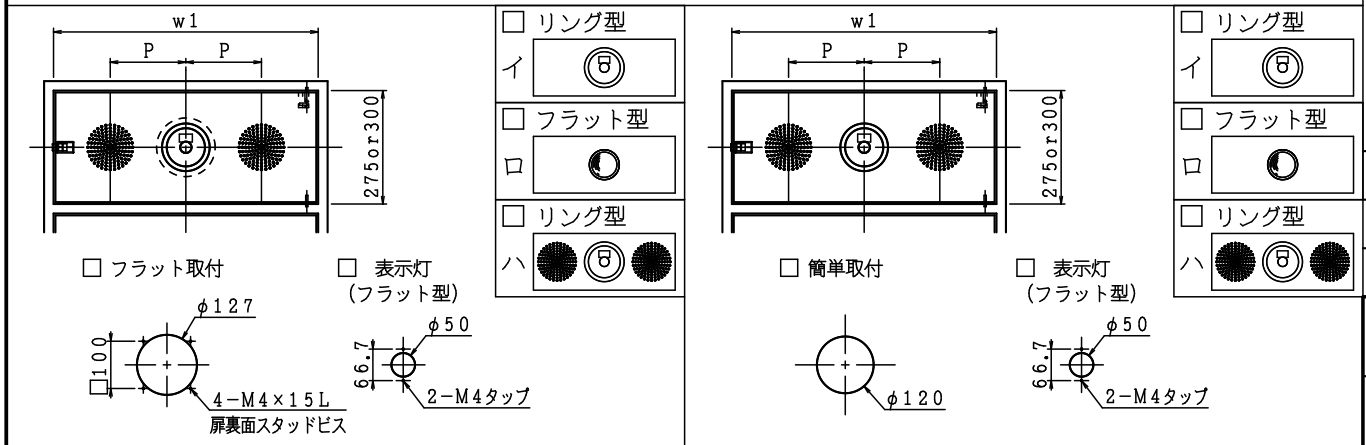

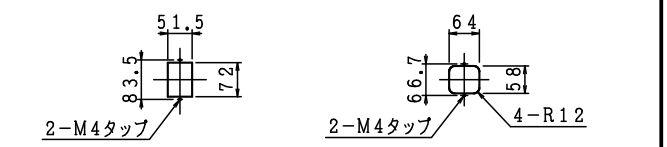

横幅（w1）	火報ピッチ（P）
550	150
700	200

図名	火報一覧図（横開き）	図番	OFE26025−00
	火報機器は別途となります。	製図日	2026年 6月 4日

株式会社立売堀製作所

承認	照査	製図
米谷	柴沼	増田