格納品			
消火栓	３０×９０°	起動スイッチ付	１ケ
自動調整弁	３０	静圧・動圧対応	１ケ
ノズル	３０	可変噴霧	１本
ホース	３０×３０ｍ	保形	１本
ホース収納装置（ＰＲ）			１組
認定評価型式番号:認評栓第26～14号［識別番号:IS1-PR208］			
使用圧力：2.0MPa（締切圧）　圧力損失値：0.26MPa（帝）			
放水口	６５×９０°		１ケ
（裏配管）	６５×１８０°		１ケ

※配管接続は４０Ａとなります。

露出形
HB−1BS

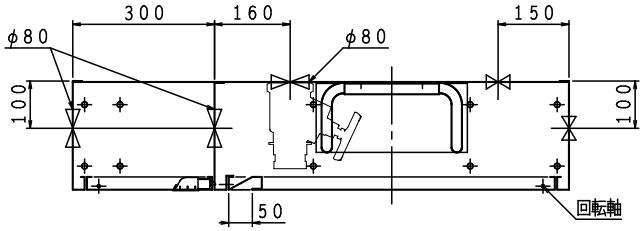

埋込形　注）本体前面は壁仕上面より前に出さないで下さい。
HB−1AS

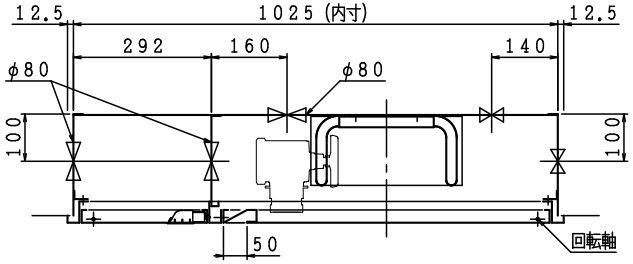

端子・ベル取付台（H：20）

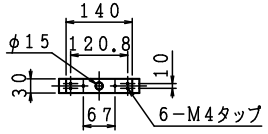

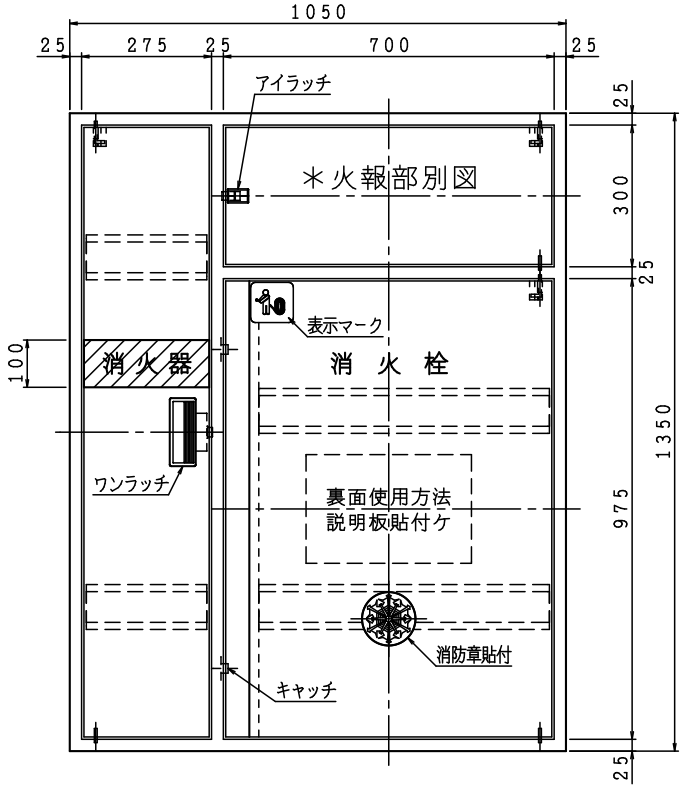

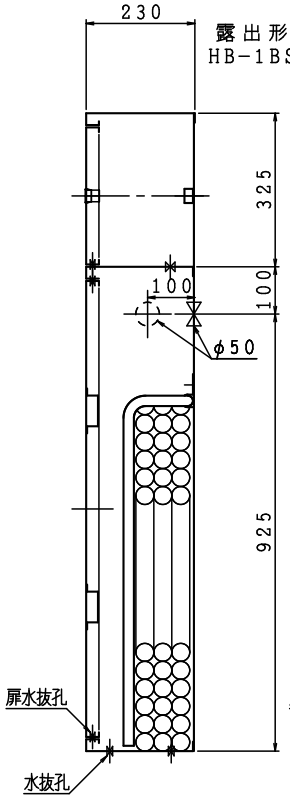

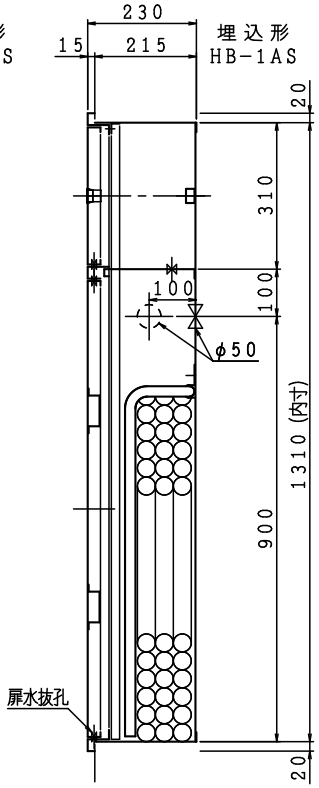

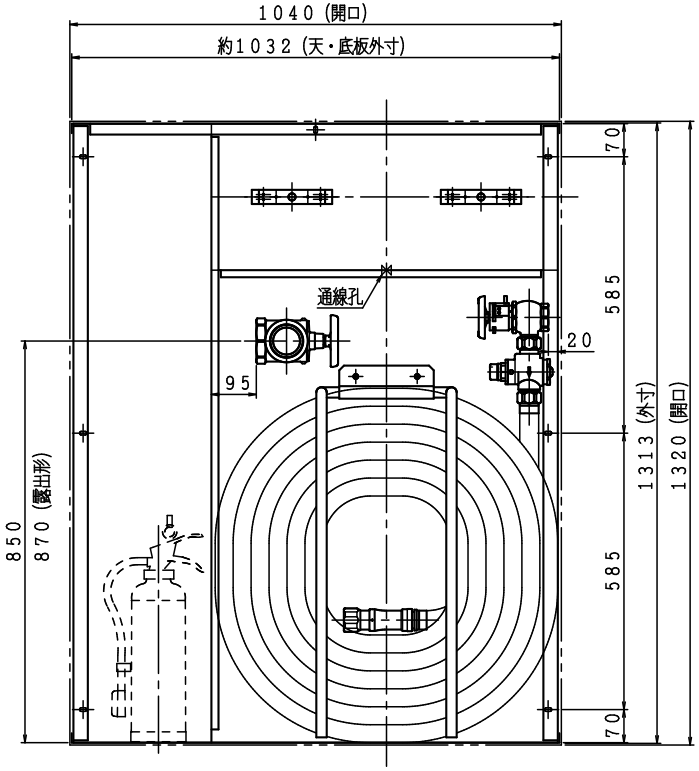

注）横配管時、側板と消火栓及び放水口の面間は図中記入寸法をお守り下さい。

令和７年版

材料　ｔ１.６電気亜鉛めっき鋼板	65 40	65 40	40 65	40 65	
仕上　メラミン樹脂焼付塗装					
標示　シール文字	A	B	C	D	E　F
標示　文字白色斜線部赤色（消火器）					

図名	易操作性１号消火栓（併設形）	図番	SKDKFT−C005
		適用	公共建築工事型
株式会社立売堀製作所	製図日　２０２６年３月１９日	承認	照査	製図

□能美防災(株)

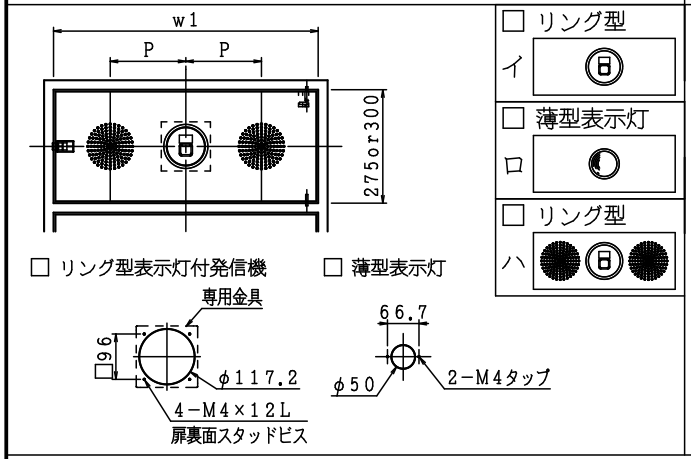

□ニッタン(株)

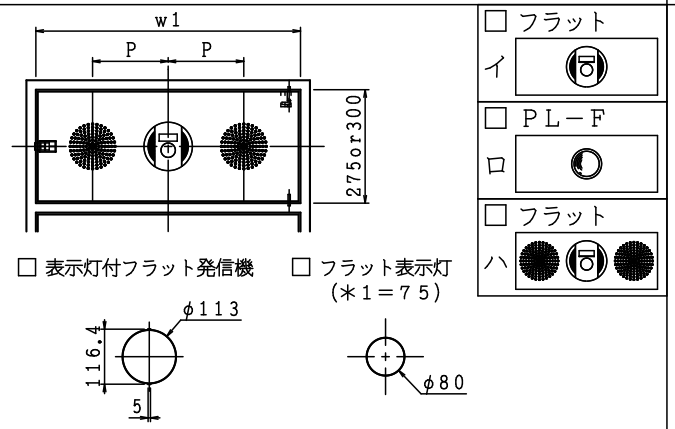

□標準（発信機　表示灯分離）タイプ

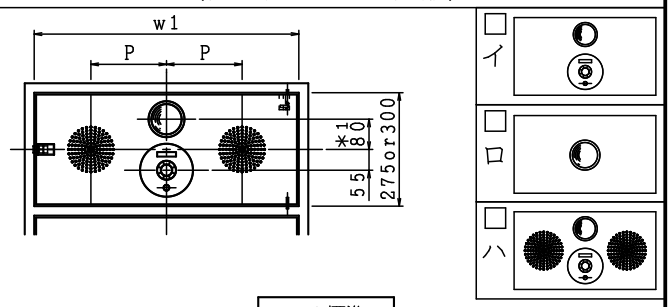

□ホーチキ(株)　注）取付方法が2パターンあります。

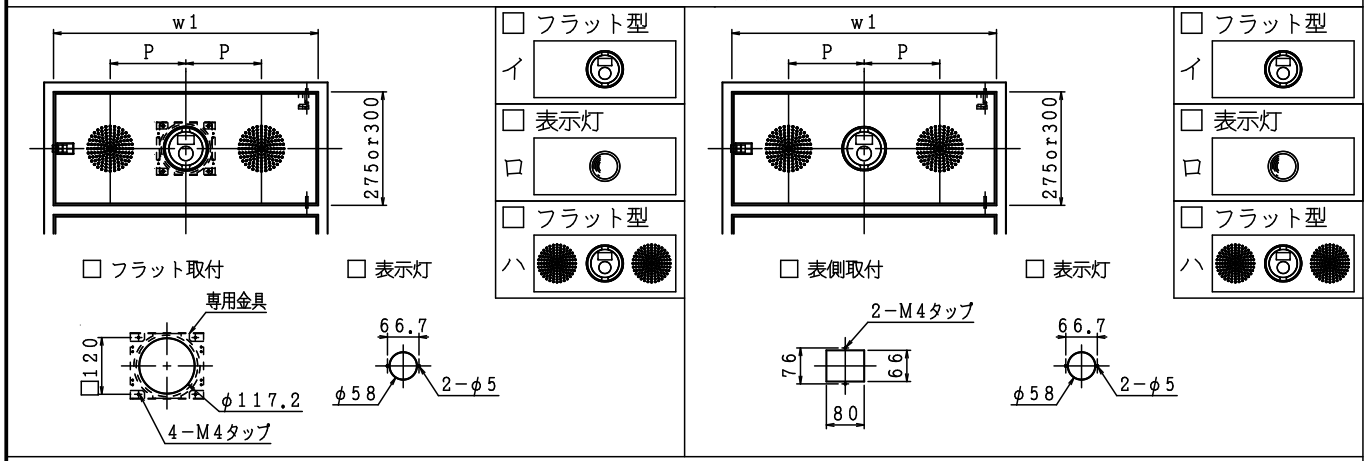

□パナソニック(株)　□日本ドライケミカル(株)　注）取付方法が2パターンあります。

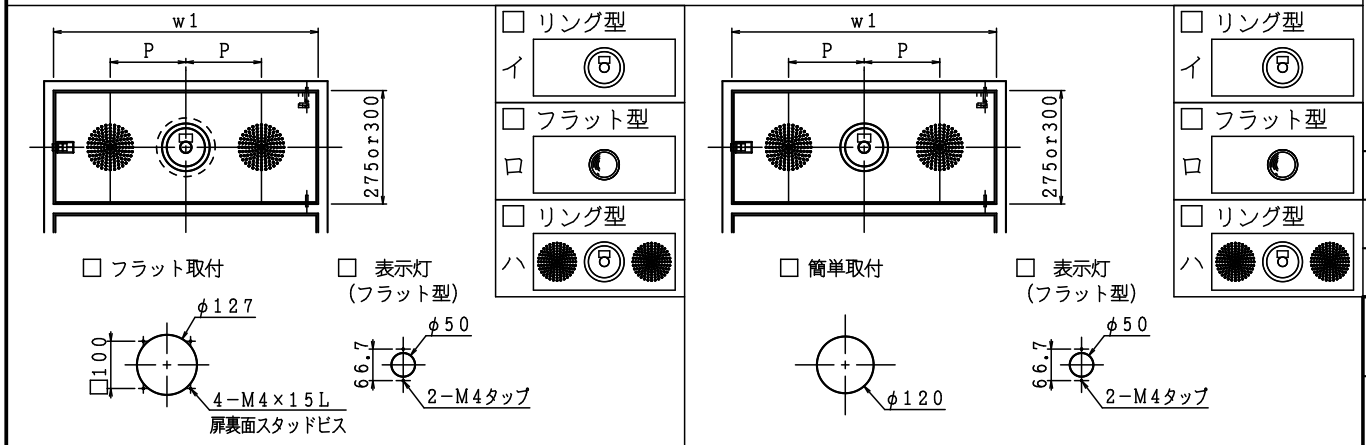

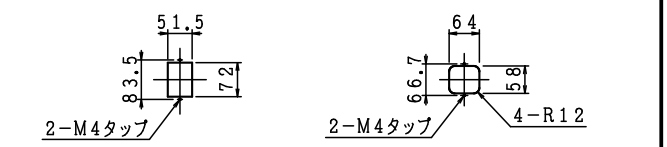

横幅（w1）	火報ピッチ（P）
550	150
700	200

図名	火報一覧図（横開き）	図番	OFE26025−00
	火報機器は別途となります。	製図日	2026年 6月 4日

株式会社立売堀製作所

承認	照査	製図
米谷	柴沼	増田