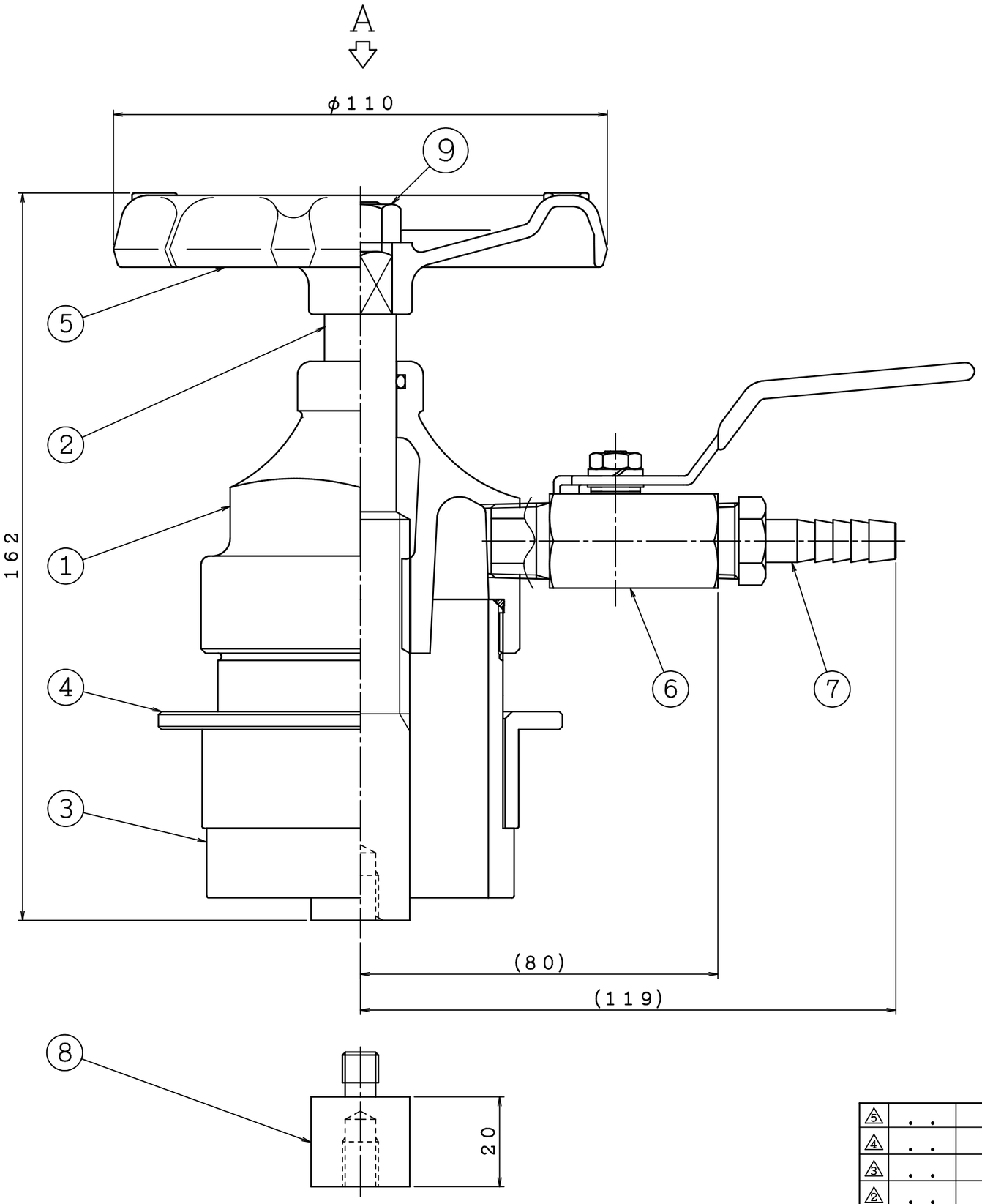

品番	名称	材質	個数	備考
1	本体	CAC406	1	
2	作動軸	C3604	1	
3	差シ金具（差込式オス）	CAC406	1	65JISB9911
4	押シ輪	C3771	1	
5	ハンドル	ZDC	1	
6	ボールバルブ	C3771	2	3/8″
7	接続金具	C3604	1	
8	延長作動軸	C3604	1	
9	六角ナット	ステンレス	1	

呼　　称　：　65
最高使用圧力　：　2.0MPa
仕　　上　：　品番　①・②・⑧　ニッケルメッキ
　　品番　③・④　クロムメッキ
　　品番　⑤　赤色塗装仕上

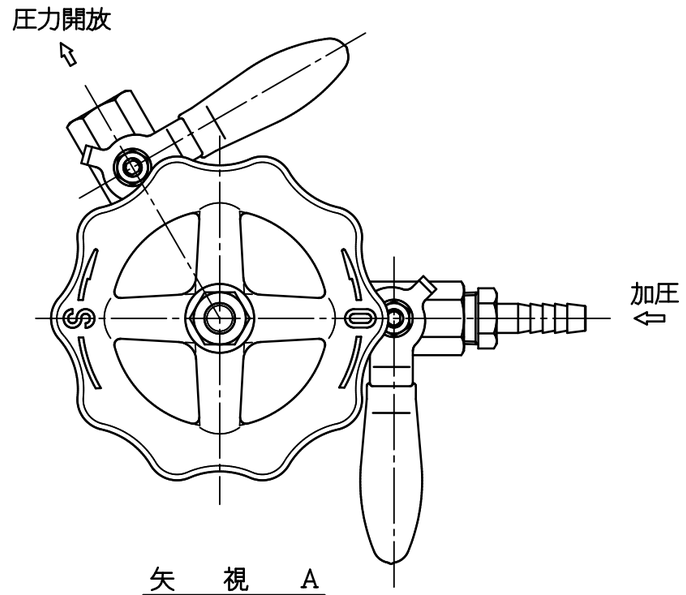

矢　視　A
(S＝1/2)

注１：⑧延長作動軸は、壁埋込型の送水口にて使用される場合のみ取付けて下さい。
注２：他社製送水口での動作保証はいたしかねます。

5	. .	図名	連結送水管性能試験機 送水口接続媒介	製図日　2024年　7月　2日
4	. .			図番　TATA7998－1
3	. .			
2	. .		株式会社立売堀製作所	承認　福永　照査　前川　製図　大橋　縮尺　—
1	. .			