品番	名　　称	材　質	個数	備　　考
1	キャップ（消防ねじ式オス）	CAC406	1	65JISB9912
2	鎖	SUS304	1	

呼　称：６５
仕　上：クロムめっき
質　量：約０.９ｋｇ

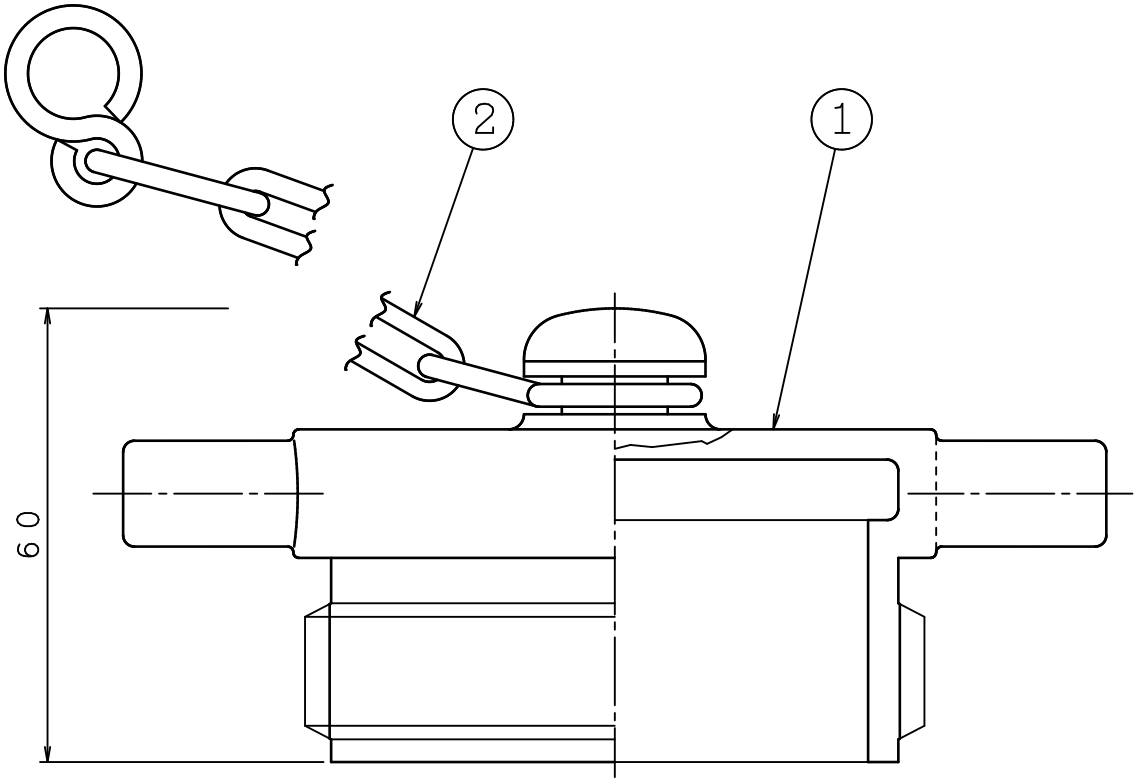

5	・・		図名	６５消防ねじ式オス キャップ	製図日	2024年　9月　17日	
4	・・				図　番	THCA6968－1	
3	・・						
2	・・		株式会社立売堀製作所		承認	照査	製図	縮尺	—
1	・・				福永	前川	大橋		