品番	名　　称	材　質	個数	備　　考
1	受け金具（消防ねじ式オス）	CAC406	1	75JISB9912
2	鎖	SUS304	1	

呼　　称：７５
仕　　上：クロムめっき
質　　量：約　1.3ｋｇ

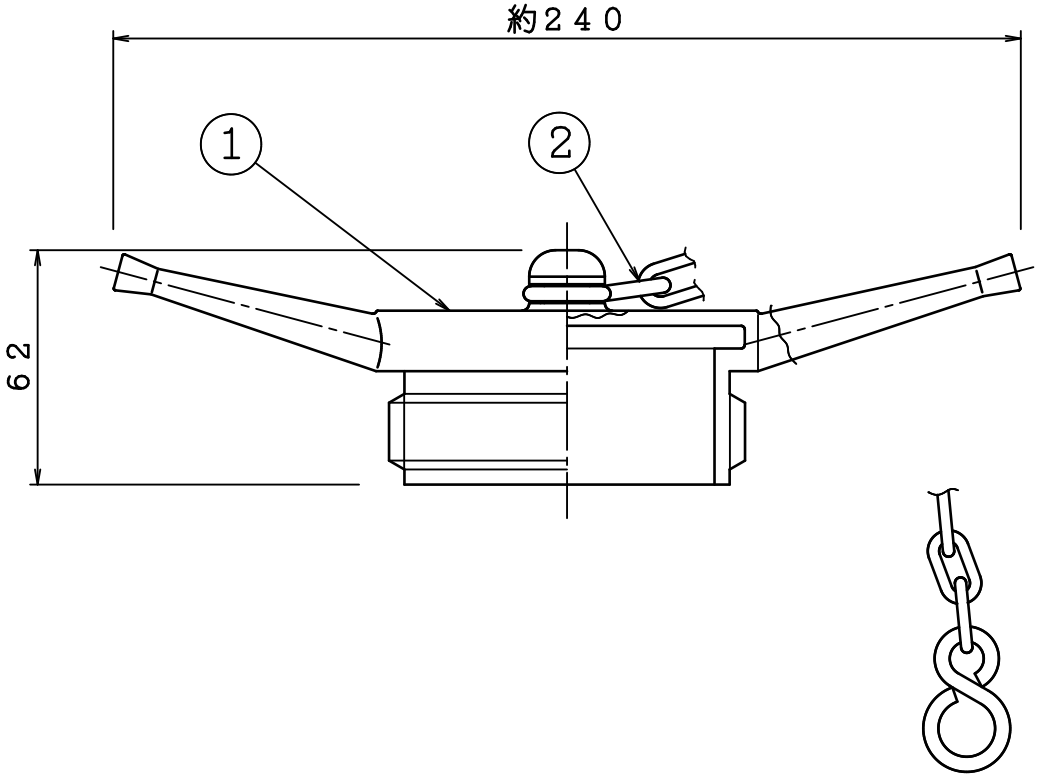

⚠5	・・		図名	７５消防ねじ式オス キャップ	製図日	2024年　11月　5日		
⚠4	・・				図　番	THCA9114		
⚠3	・・				承　認	照　査	製　図	縮尺
⚠2	・・		IS 株式会社 立売堀製作所		福永	前川	大橋	—
⚠1	・・							