品番	名　　称	材　質	個数	備　考
1	締メ輪	CAC406	1	
2	ツメ座	CAC406	1	
3	ツメ	CAC406C	3	
4	保護タイヤ	NBR	1	
5	Uパッキン	CR	1	
6	キャップ（差込式メス）	CAC406	1	50JISB9911
7	鎖	SUS304	1	

呼　称：５０
仕　上：クロムめっき
質　量：約　０.７ｋｇ

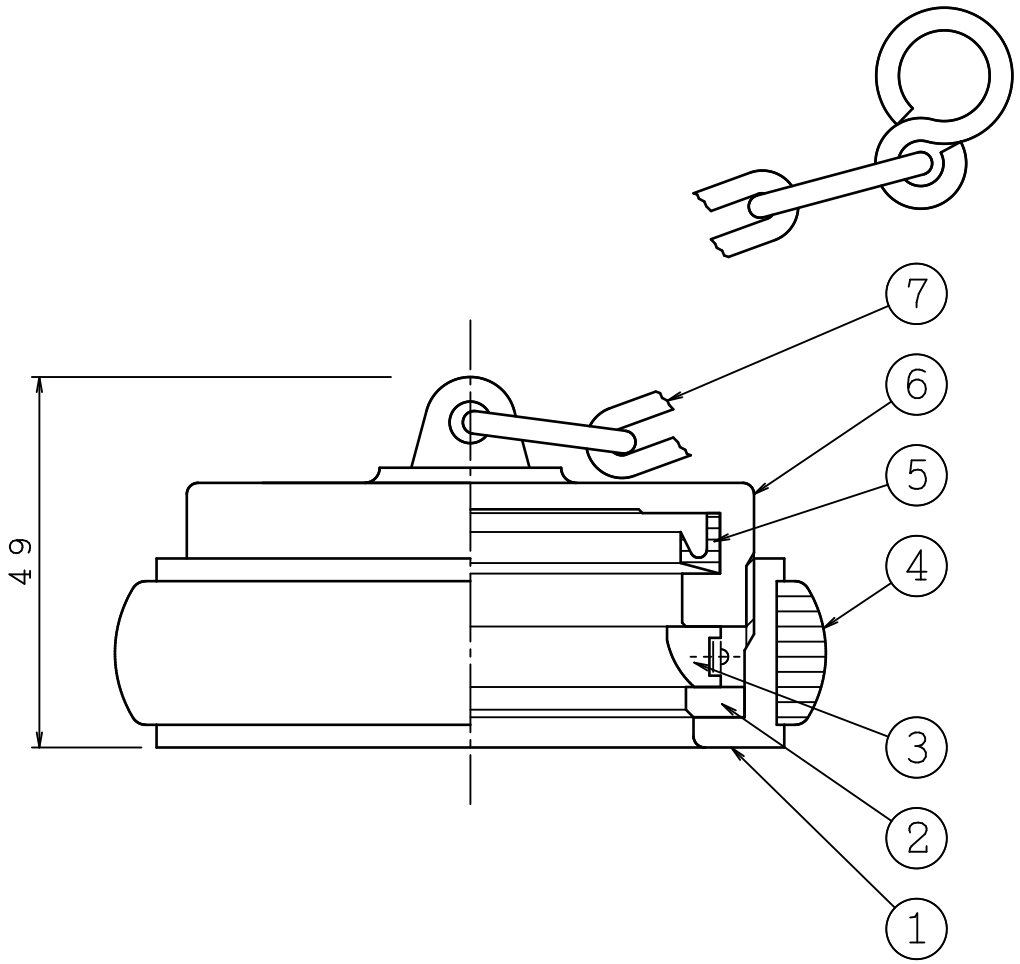

5	・・		図名	５０差込式メス キャップ	製図日	2024年　7月　2日	
4	・・				図番	THCA7943－1	
3	・・						
2	・・		株式会社立売堀製作所		承認	照査	製図	縮尺
1	・・				福永	平野	大橋	—