品番	名　　称	材　質	個数	備　考
1	差シ金具（差込式オス）	CAC406	1	40JISB9911
2	押シ輪	C3771	1	
3	キャップ	CAC406	1	
4	鎖	SUS304	1	

呼　称：４０
仕　上：クロムめっき
質　量：約　０.４ｋｇ

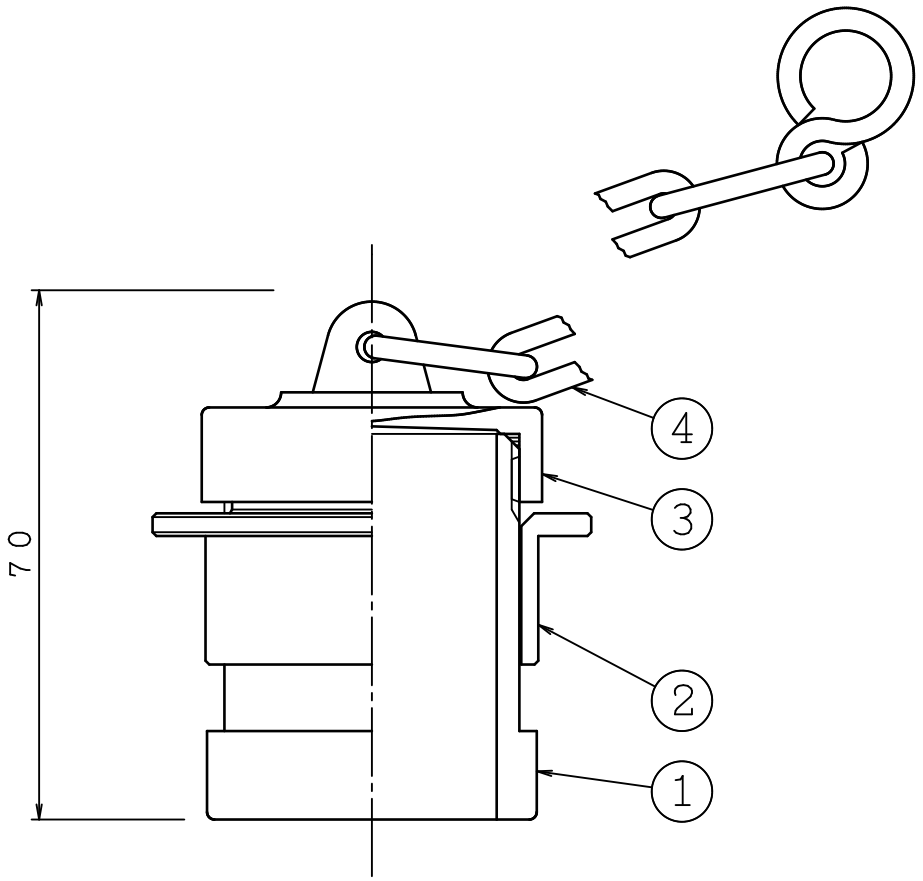

5	・・		図名	４０差込式オス キャップ	製図日	2024年　7月　2日		
4	・・				図番	THCA7947－1		
3	・・							
2	・・		株式会社 立売堀製作所		承認	照査	製図	縮尺
1	・・				福永	平野	大橋	―