品番	名　　称	材　質	個数	備　考
1	差シ金具（差込式オス）	CAC406	1	50JISB9911
2	押シ輪	C3771	1	
3	キャップ	CAC406	1	
4	鎖	SUS304	1	

呼　称：５０
仕　上：クロムめっき
質　量：約　０.６ｋｇ

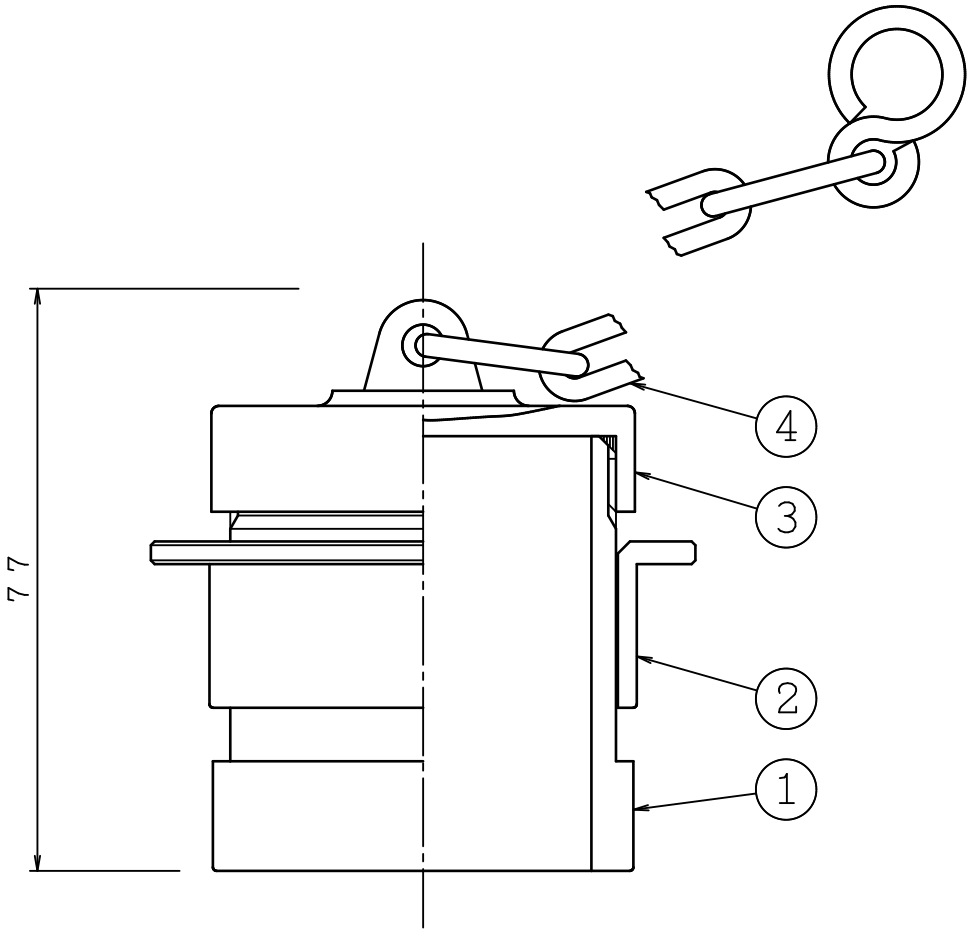

5	・・		図名	５０差込式オス キャップ	製図日	2024年　7月　2日	
4	・・				図番	THCA7948－1	
3	・・						
2	・・		株式会社立売堀製作所		承認	照査	製図	縮尺
1	・・				福永	平野	大橋	—